TAV.390 GRUPPO TRASMISSIONE E FRESA BL350/354

BENASSI®

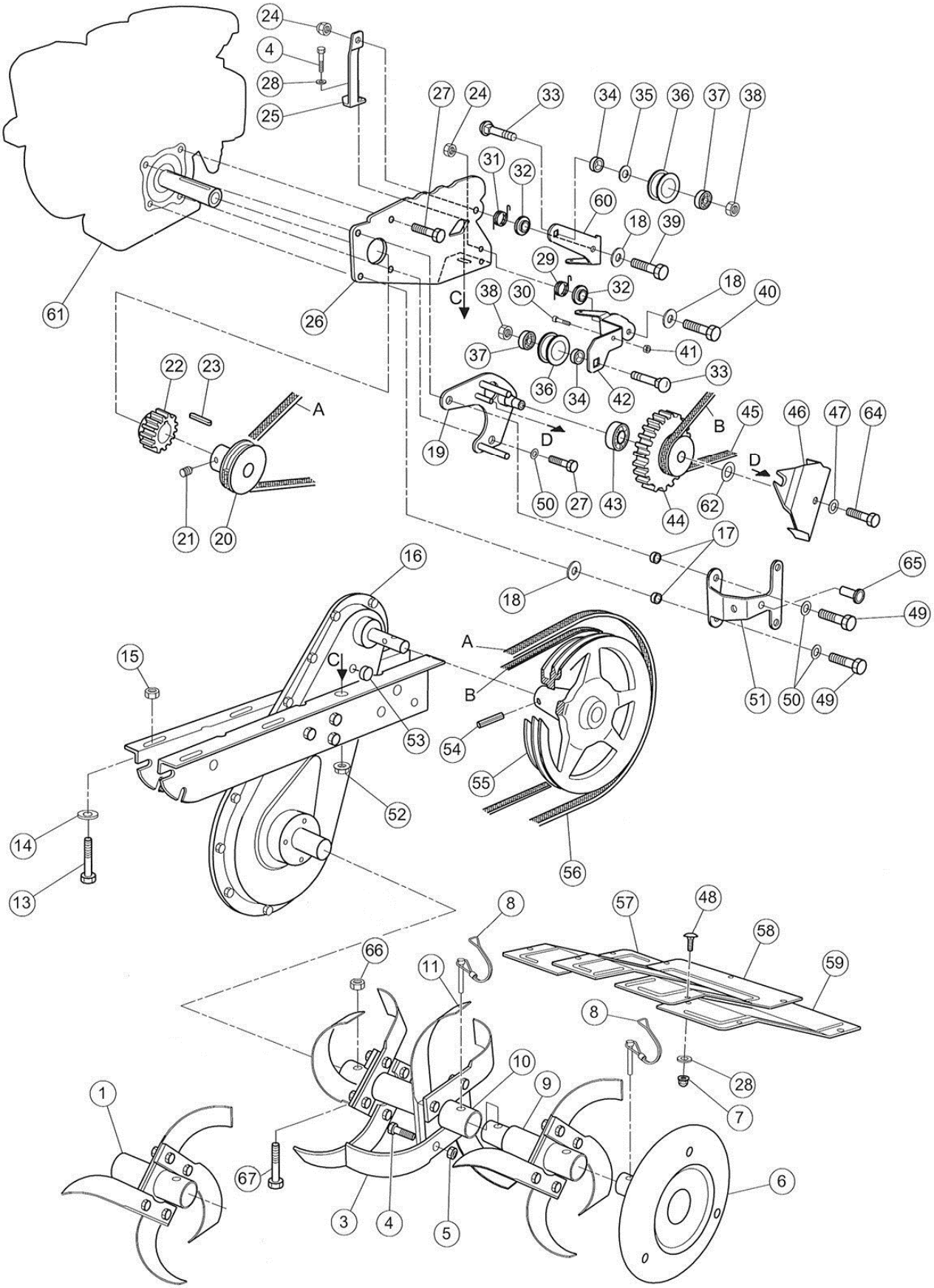

TAV.390 GRUPPO TRASMISSIONE E FRESA BL350/354

BENASSI®

POS.	CODICE	DESCRIZIONE	Q.TA'
1	0219800010	Mozzo cm.32	2
3	0219900390	Lama sx	8/12
4	0200100160	Vite TE M8X20	17/25
5	0200100060	Dado M 8 h.6,5	16/24
6	0219800330	Disco laterale fresa	2
7	0239000070	Dado autobl. M6	6
8	0240400900	Spinotto	2/4
9	0219800320	Mozzo 2° pos.	2
10	0219800311	Mozzo intero	2
11	0219900370	Lama dx	8/12
13	0200900290	Vite TE M8X40	4
14	0200300170	Rondella D.8X24	4
15	0239000150	Dado autobl. M8	4
16	0226540020	Telaio imbullonato	1
17	0239000170	Distanziale per cofano	2
18	0239000180	Rondella speciale	3
19	0239000190	Supporto	1
20	0239000200	Puleggia motrice	1
21	0220700690	Grano M6X8	1
22	0226541061	Pignone s/chiav.femmina	1
23	0239000230	Chiavetta	1
24	0200200090	Dado aut. M 8 basso	3
25	0239000250	Staffa	1
26	0239000260	Piastra fissaggio	1
27	0200100160	Vite TE M8X20 Robin	2
27	0206600810	Vite 5/16-3/4' B&S/H	2
28	0200100070	Rondella bis.8	7
29	0239000290	Molla tendicinghia M.A	1
30	0103600690	Vite TCEI M6X12	1
31	0239000310	Molla tendicinghia R.M	1
32	0239000320	Distanziale	2
33	0239000330	Vite TTQST M10X30	2
34	0239000340	Boccola	2
35	0201100340	Rondella bis.10	1
36	0219800270	Puleggia tendicinghia	2
37	0219800260	Cuscinetto 6300/2RS	2
38	0200600140	Dado M10 h 6	2
39	0200200160	Vite TE M8X30	1
40	0200200180	Vite TE M8X35	1
41	0200100730	Dado M 6 alto	1

POS.	CODICE	DESCRIZIONE	Q.TA'
42	0239000420	Supporto	1
43	0227500580	Cuscinetto 12.32.10/2RS	1
44	0226541010	Ingranaggio c/pul. R.M	1
45	0219900141	Cinghia R.M.	1
46	0226540980	Piastrina	1
47	0202500220	Rondella grower D.6	1
48	0239000480	Vite TTQST M6X16	6
49	0200200180	Vite TE M8X25 Robin	2
49	0227700880	Vite TE 5/16-1'' B&S/H	2
50	0200300160	Rondella grower D.8	3
51	0239000510	Supporto cofano sx	1
52	0222700120	Dado c/rondella M 8	1
53	0227900780	Tappo d.14	2
54	0219800072	Spina elastica d.6x36	1
55	0239000550	Puleggia doppia	1
56	0239000560	Cinghia M.A.	1
57	0219800130	Prolunga carter dx	1
58	0219800150	Cofano fresa	1
59	0219800160	Prolunga carter sx	1
60	0239000600	Supporto	1
61	36100860	Motore B&S	1
61	36100450	Motore Honda GC160	1
61	36101830	Motore Robin EX170	1
62	0227500910	Spessore	1
64	0200100710	Vite TE M6x14	1
65	0239600610	Inserto	1
66	0200600580	Dado M8	1
67	0226430030	Vite TE 8x50	1

TAV.391/1 GRUPPO STEGOLA E COFANO BL 350 BENASSI®

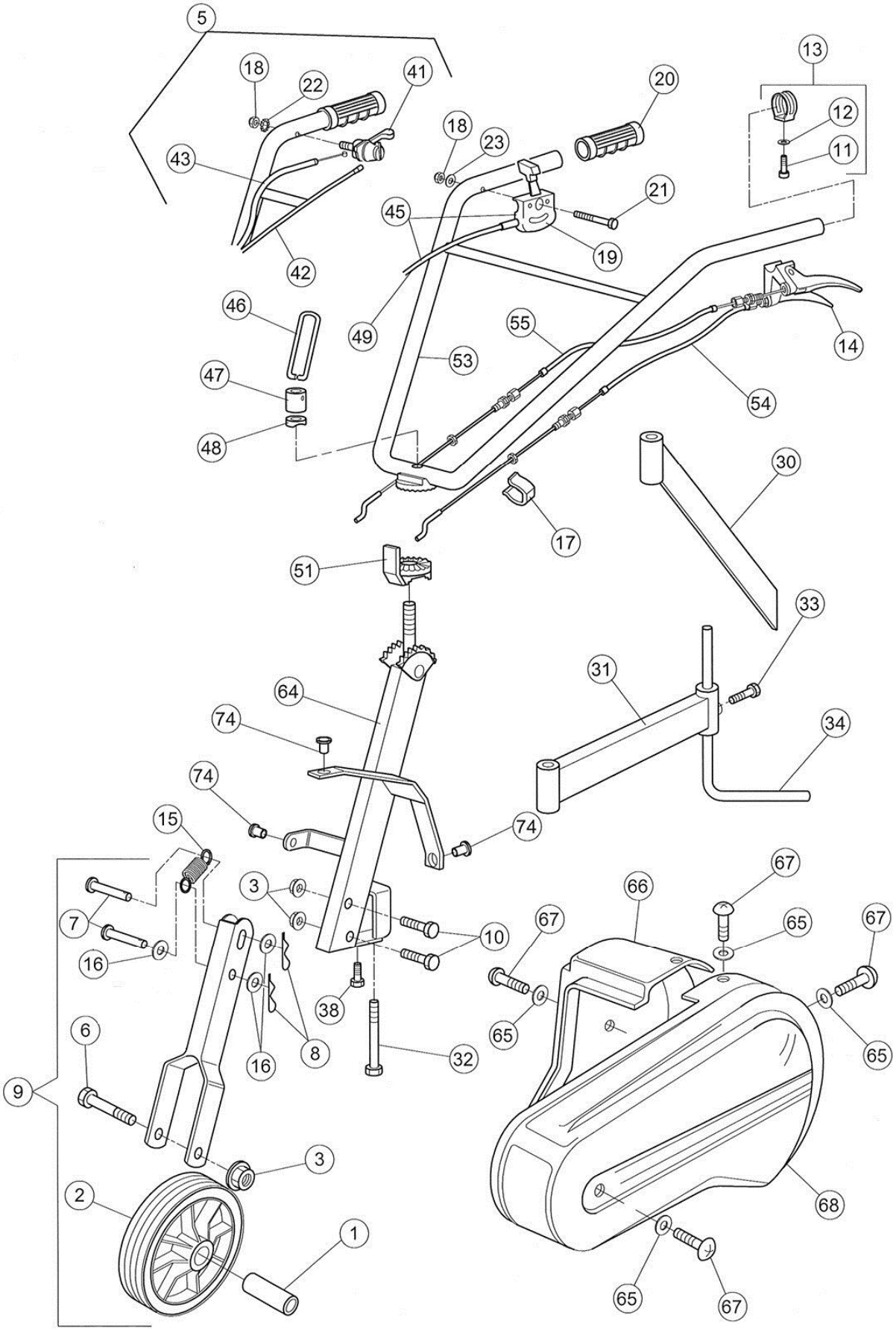

TAV.391/1 GRUPPO STEGOLA E COFANO BL 350

BENASSI®

POS.	CODICE	DESCRIZIONE	Q.TA'
1	0220000010	Boccola	1
2	0220000020	Ruotino D.175	1
2	0220000022	Ruotino D.200	1
3	0220010370	Dado c/rondella	3
6	0220000060	Vite TE M10X80	1
7	0226600070	Perno c/testa	2
8	0228000280	Copiglia speciale	2
9	97066100	Ruot. di Trasfe. s/molla	1
9	97066300	Ruot. di Trasfe. c/molla	1
10	0207900100	Vite TE M10X45	2
11	0201400780	Vite TE 6X25	1
12	0202500220	Rondella d.6	1
13	0239100130	Fascetta c/vite	1
14	0239110140	Leva doppia c/blocco	1
15	0240400090	Molla	1
16	0222800250	Rondella Ø10x30	3
17	0215300140	Fascetta d.26	2
18	0200300120	Dado cieco M6 h12	1
19	0201500050	Manettino acc.	1
20	0226600200	Manopola d.25	2
21	0228100280	Vite TCEI M6X45	1
31	0220000310	Braccio per sperone	1
32	0220000320	Vite M12x90	1
33	0200600120	Vite TE M10X25	1
34	0217500320	Sperone registrabile	1
36	0220000360	Dado autobl. M12 alto	1
38	0200600340	Vite TE M10X20	1
41	0209700030	Manettino acc. H/R	1
42	0226600420	Filo stop H/R	1
43	0226600430	Filo acceleratore H	1
45	0222200830	Manettino cpl B&S	1
46	0200300060	Molla a leva	1
47	0200300050	Boccola	1
48	0200300040	Rondella per stegola	1
49	0219610310	Filo acceleratore B&S	1
51	0200300030	Settore	1
53	0239100530	Stegola registrabile	1
54	0239110540	Filo inn/dis. M.A.	1
55	0239110550	Filo inn/dis. R.M.	1
64	0239100640	Supporto manubrio	1
65	0200600490	Rondella d.6X18	4
66	0228000450	Cofano dx c/ B&S	1
66	0228000451	Cofano dx c/ H/R	1
67	0219800170	Vite M6X20	4
68	0228000460	Cofano copricinghia sx	1

POS.	CODICE	DESCRIZIONE	Q.TA'
74	0239600610	Inserto filettato	4

TAV.392 GRUPPO TELAIO BL 300/304/350/354 BENASSI®

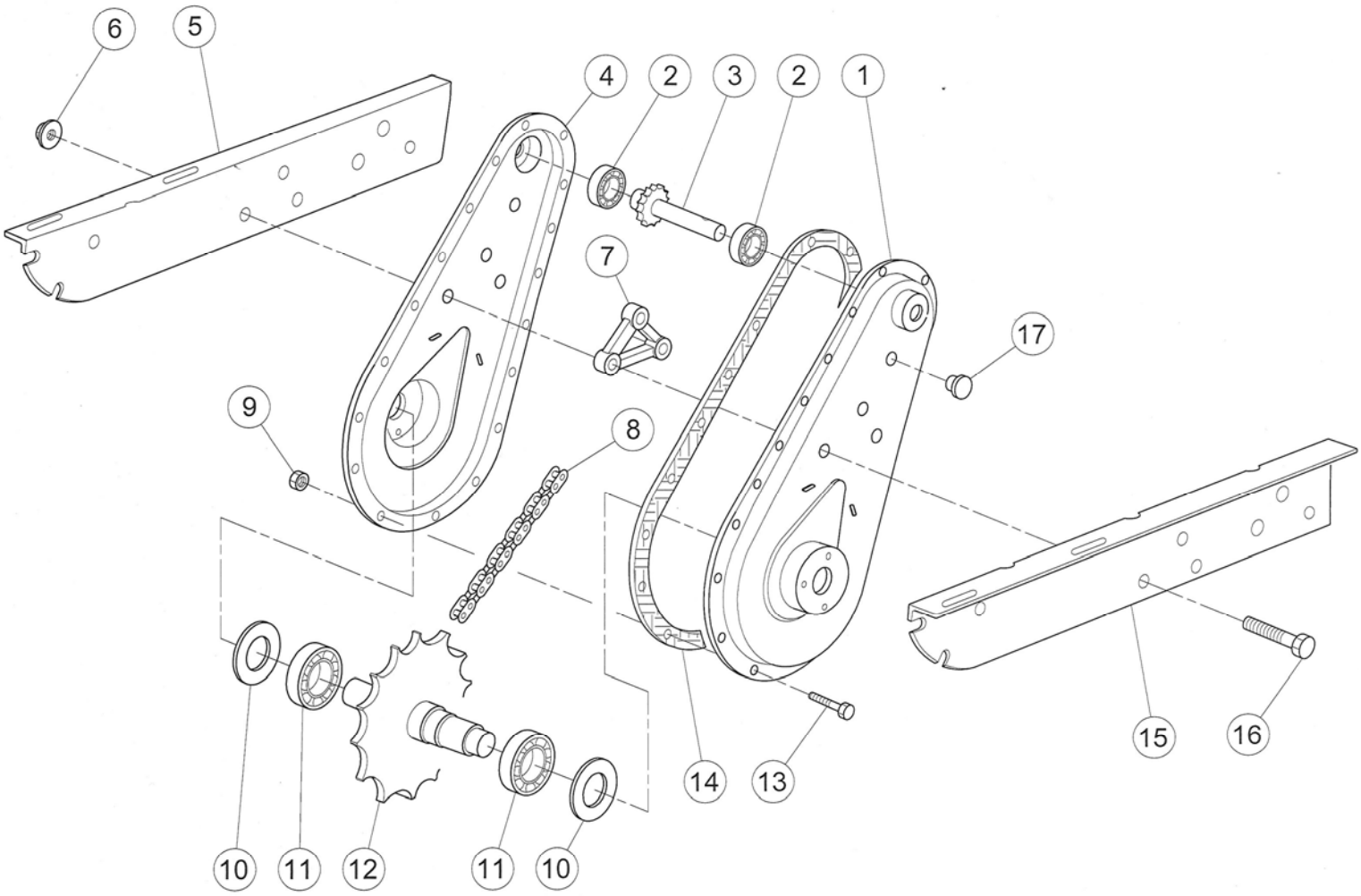

POS.	CODICE	DESCRIZIONE	Q.TA'
1	0239200010	Semicarter sx	1
2	0225900050	Cuscinetto 6003/2RS	2
3	0226300411	Pignone Z 8	1
4	0239200040	Semicarter dx	1
5	0239200050	Longherone dx	1
6	0222700120	Dado c/rondella	3
7	0239200070	Distanziale	1
8	0226300440	Catena	1
9	0201400300	Dado	20
10	0226300530	Anello parapolvere	2
11	0226300540	Cuscinetto	2
12	0226300550	Albero porta fresa	1
13	0239500190	Vite M5X12	20
14	0239200140	Guarnizione telaio	1

POS.	CODICE	DESCRIZIONE	Q.TA'
15	0239200150	Longherone sx	1
16	0200900290	Vite TE M8X40	3
17	0227900780	Tappo d.14	2
	0226540020	Telaio completo	1