TAV. N.263/2 GRUPPO MOTORE, TRASM. E FRESE BL 30 T/B/H BENASSI®

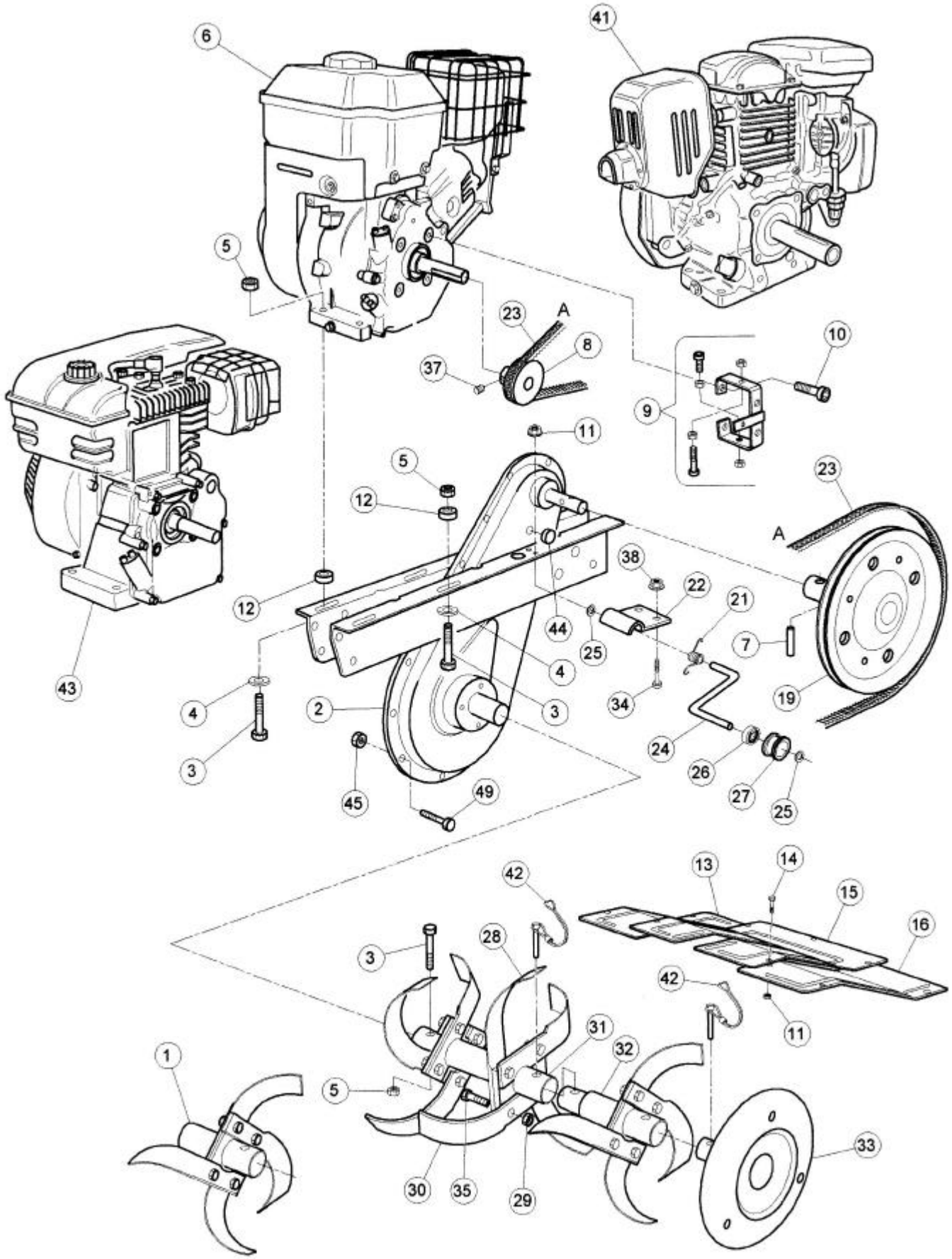

TAV. N.263/2 GRUPPO MOTORE, TRASM. E FRESE BL 30 T/B/H

BENASSI®

POS.	CODICE	DESCRIZIONE	Q.TA'
1	0219800010	Mozzo porta lame	2
2	0226540020	Telaio imb. Vers.2000	1
3	0226430030	Vite	4
4	0200300170	Rondella	4
5	0200600580	Dado	10
6	36100650	Motore B&S INTEK	1
7	0219800072	Spina elastica	1
8	0219800080	Puleggia	1
9	0226530110	Supporto cofano	1
10	0226300100	Vite	2
11	0225500130	Dado	6
12	0219900050	Distanziale	4
13	0219800130	Prolunga carter dx	1
14	0200900350	Vite	6
15	0219800150	Cofano	1
16	0219800160	Prolunga carter sx	1
19	0219800191	Puleggia grande	1
21	0229500360	Molla	1
22	0229500380	Piastrina	1
23	0219800231	Cinghia	1
24	0229500350	Tendicinghia	1
25	0229500320	Anello	2
26	0219800260	Cuscinetto	1
27	0219800270	Puleggia	1
28	0219900370	Lama or. dx	
29	0200100060	Dado	
30	0219900390	Lama or. sx	
31	0219800311	Mozzo interno	2
32	0219800320	Mozzo esterno	2
33	0219800330	Disco laterale	2
34	0200100710	Vite	1
35	0200100160	Vite	
37	0220700690	Grano punta conica	2
38	0225500130	Dado c/rondella	1
41	36100450	Motore HONDA GC160	1
42	0233600230	Spina	4
43	36100490	Motore GEOTEC 35 T	1
44	0227900780	Tappo	1
45	0201400300	Dado	
49	0211500140	Vite	

POS.	CODICE	DESCRIZIONE	Q.TA'

TAV. N.263/3 GRUPPO MOTORE E FRESA BL 30 K

BENASSI®

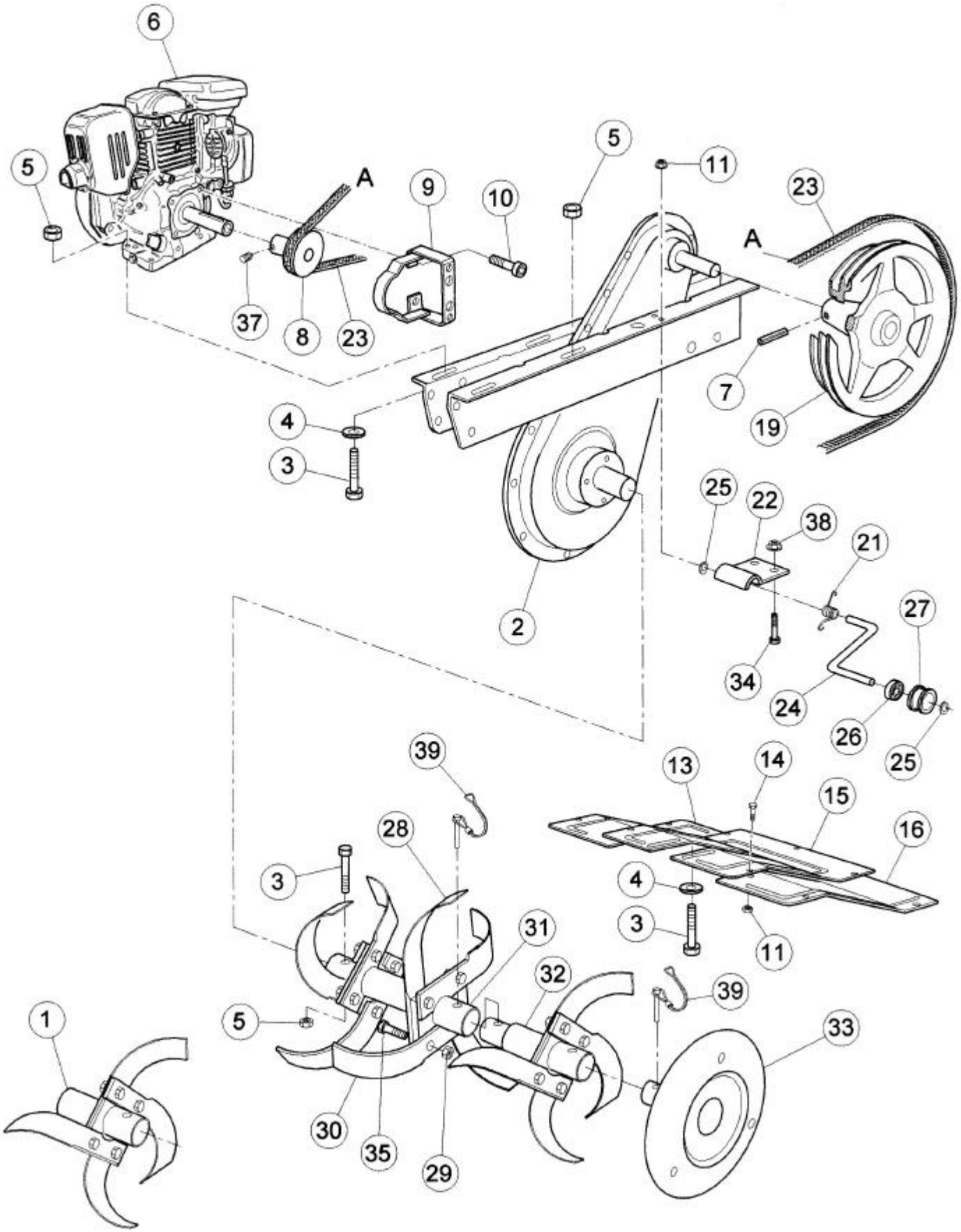

TAV. N.263/3 GRUPPO MOTORE E FRESA BL 30 K

BENASSI®

POS.	CODICE	DESCRIZIONE	Q.TA'
1	0219800010	Mozzo	2
2	0226540020	Telaio imb. II vers.	1
3	0226430030	Vite TE 8X50 K12	2
4	0200300170	Rondella	4
5	0200600580	Dado	10
6	36100680	Motore KAMA	1
7	0219800071	Spina elastica	1
8	0219800080	Puleggia motrice	1
9	0219800091	Supporto cofano	1
10	0226300100	Vite	2
11	0225500130	Dado c/rondella	6
13	0219800130	Prolunga carter dx	1
14	0200900350	Vite TE M6X12	6
15	0219800150	Cofano prot.fresa	1
16	0219800160	Prolunga carter sx	1
19	0226300190	Puleggia	1
21	0229500360	Molla di richiamo	1
22	0229500380	Piastrina	1
23	0219800231	Cinghia	1
24	0229500350	Tendicinghia	1
25	0229500320	Anello	2
26	0219800260	Cuscinetto	1
27	0219800270	Puleggia	1
28	0219900370	Lama or. dx	
29	0200100060	Dado M8	
30	0219900390	Lama or.sx	
31	0219800311	Mozzo porta lame	2
32	0219800320	Mozzo porta lame est.	2
33	0219800330	Disco	2
34	0200100710	Vite	2
35	0200100160	Vite TE M8X20	2
37	0220700690	Grano	2
38	0225500130	Dado c/rondella	1
39	0233600230	Spina	2

POS.	CODICE	DESCRIZIONE	Q.TA'

TAV. N. 266/2 GRUPPO STEG.COFANO BL 30 K

BENASSI®

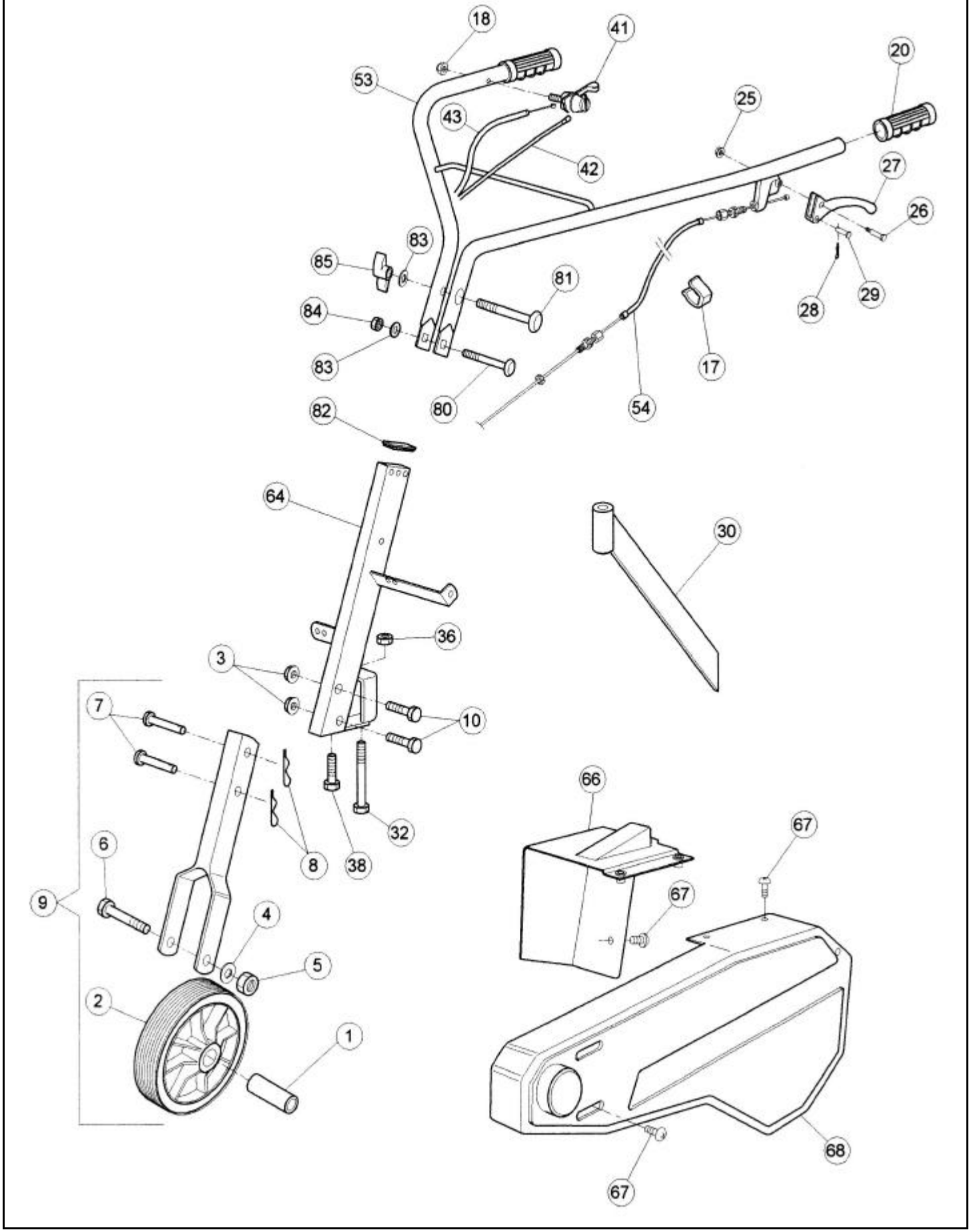

TAV. N. 266/2 GRUPPO STEG.COFANO BL 30 K

BENASSI®

POS.	CODICE	DESCRIZIONE	Q.TA’
1	0220000010	Boccola	1
2	0220000020	Ruotino	1
3	0220010370	Dado	2
4	0201100340	Rondella	1
5	0207810550	Dado	1
6	0220000060	Vite	1
7	0226600070	Perno c/testa	2
8	0202900660	Copiglia	2
9	97061800	Ruotino cpl	1
10	0207900100	Vite	2
17	0215300140	Fascetta	2
18	0200300120	Dado	1
20	0226600200	Manopola	2
25	0201000110	Dado	2
26	0201100150	Vite	2
27	0202400270	Leva	2
28	0226600280	Copiglia	2
29	0220000290	Barilotto	2
30	0229400320	Sperone a lama	1
32	0220000320	Vite	1
36	0220000360	Dado	1
38	0200600340	Vite	1
41	0209700030	Manettino	1
42	0226600420	Filo stop	1
43	0226600430	Filo acc.	1
53	0220000390	Stegola fissa	1
54	0229400240	Filo frizione HS/B/K	1
64	0220000410	Supporto manubrio	1
66	0219800180	Carter dx	1
67	0219800170	Vite	4
68	0219800200	Carter copricinghia sx	1
80	0200400130	Vite	1
81	0226900240	Vite	1
82	0223600210	Tappo	1
83	0200100070	Rondella	2
84	0200600580	Dado	1
85	0221900590	Pomello	1

POS.	CODICE	DESCRIZIONE	Q.TA’

TAV. N.266/3 GR. STEGOLA E FRESA BL 30 HS/BL 30 B BENASSI®

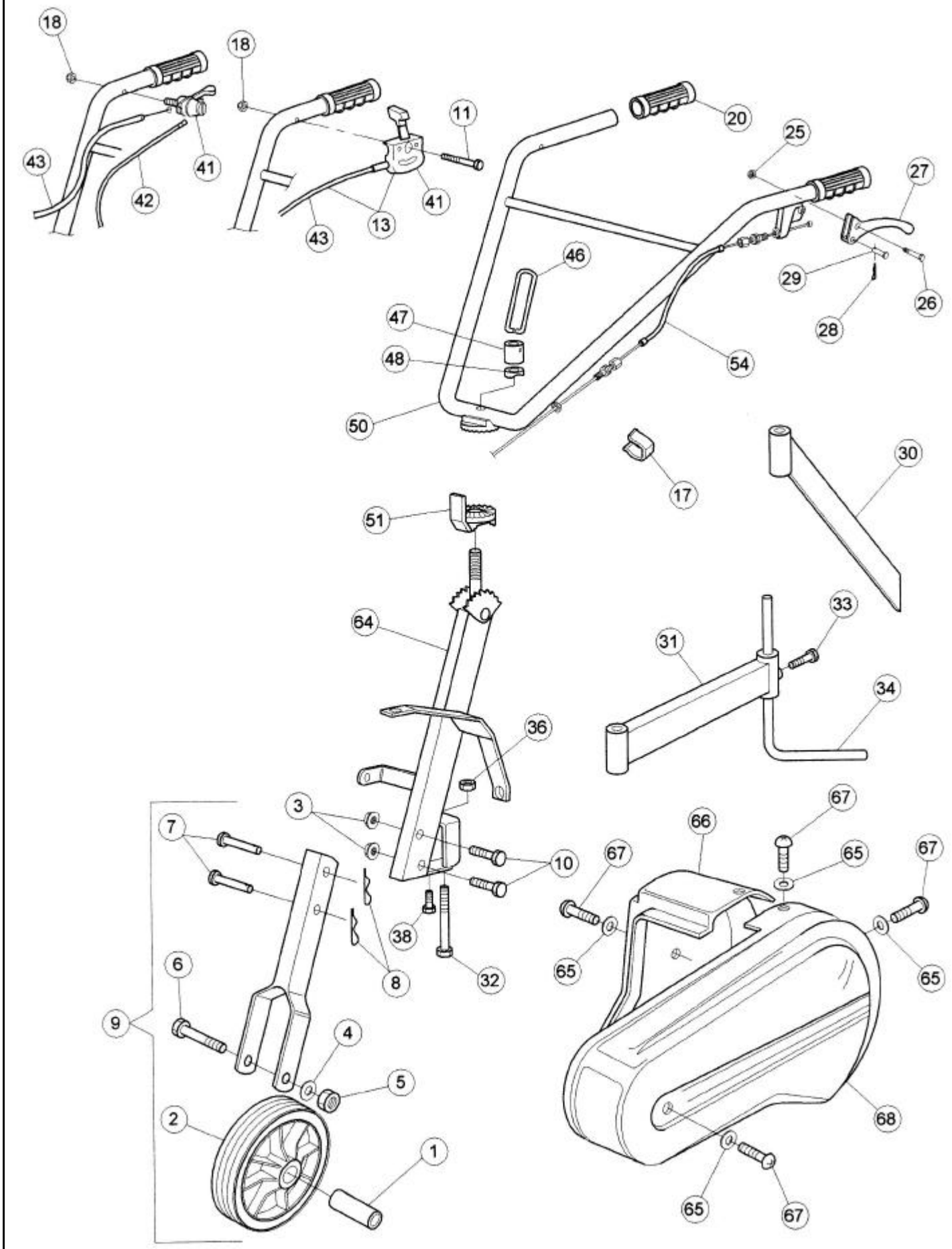

TAV. N.266/3 GR.STEGOLA E FRESA BL 30 HS /BL 30 B

BENASSI®

POS.	CODICE	DESCRIZIONE	Q.TA'
1	0220000010	Boccola porta ruota	1
2	0220000020	Ruotino d.175	1
3	0220010370	Dado	2
4	0201100340	Rondella	1
5	0207810550	Dado M 10	1
6	0220000060	Vite	1
7	0226600070	Perno c/testa	2
8	0202900660	Copiglia	2
9	97061800	Ruotino cpl	1
10	0207900100	Vite	2
11	0222200140	Vite	1
13	0226600450	Manettino cpl	1
17	0215300140	Fascetta fermafilo	2
18	0200300120	Dado	1
20	0226600200	Manopola	2
25	0201000110	Dado	1
26	0201100150	Vite	1
27	0202400270	Leva	1
28	0226600280	Copiglia	1
29	0220000290	Barilotto	1
30	0229400320	Sperone a lama	1
31	0220000310	Braccio sperone	1
32	0220000320	Vite	1
33	0200600120	Vite	1
34	0217500320	Sperone reg.	1
36	0220000360	Dado	1
38	0200600340	Vite	1
41	0201500050	Manettino c/B&S	1
41	0209700030	Manettino c/HONDA	1
42	0226600422	Filo stop c/HONDA	1
43	0222200740	Filo acc. c/B&S	1
43	0226600431	Filo acc. c/HONDA	1
46	0200300060	Molla a leva	1
47	0200300050	Boccola	1
48	0200300040	Rondella	1
50	0226600500	Stegola reg.	1
51	0200300030	Settore	1
54	0226630540	Filo frizione H/B&S	1
64	0226640640	Supporto manubrio	1
65	0200600490	Rondella	4
66	0228000450	Carter dx B&S	1
66	0228000451	Carter dx c/HONDA	1
67	0219800170	Vite	4
68	0228000460	Carter copricinghia sx	1

POS.	CODICE	DESCRIZIONE	Q.TA'

TAV. N. 266/9 GRUPPO STEGOLA BL 30 T

BENASSI®

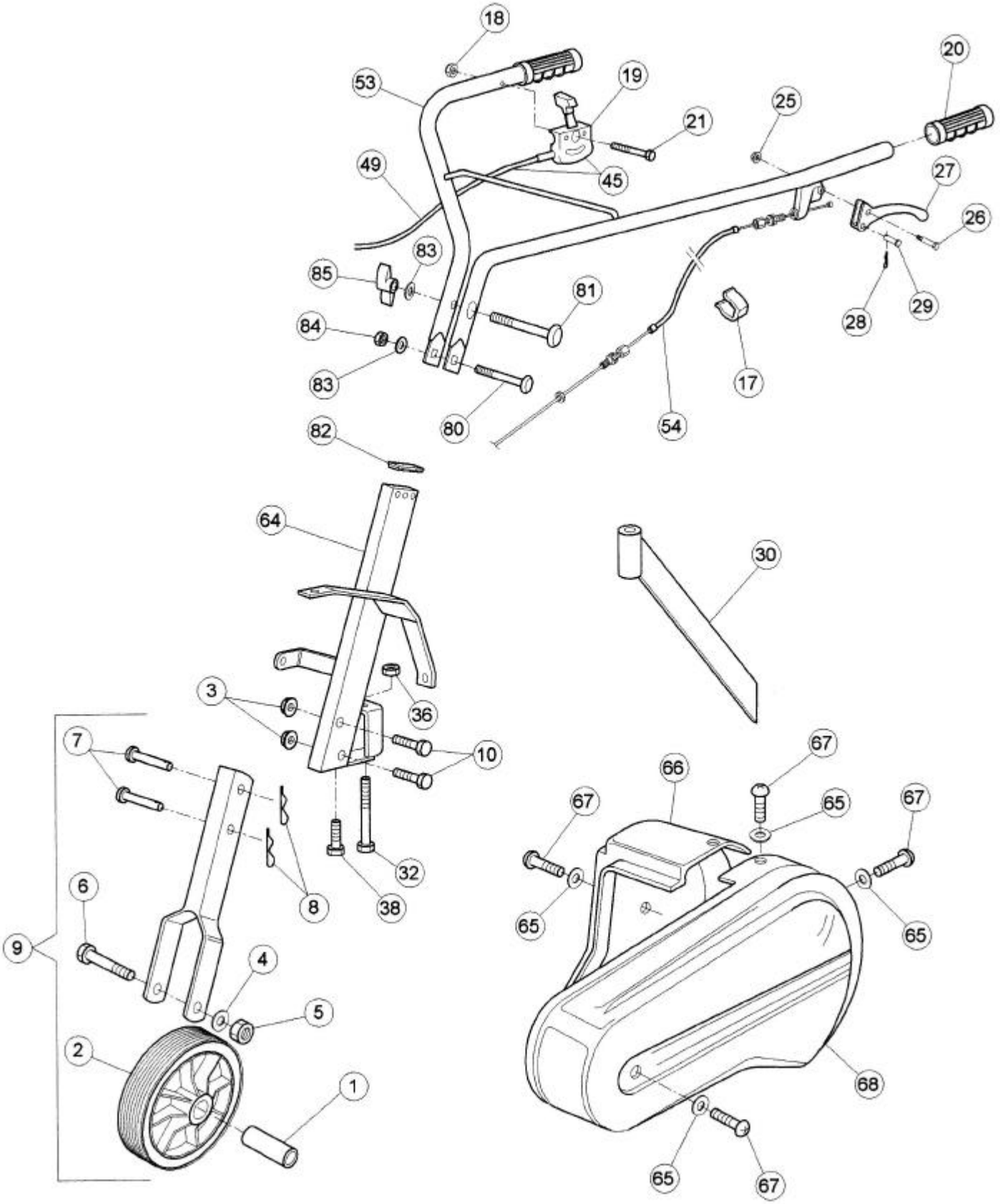

TAV. N. 266/9 GRUPPO STEGOLA BL 30 T

BENASSI®

POS.	CODICE	DESCRIZIONE	Q.TA'
1	0220000010	Boccola	1
2	0220000020	Ruotino	1
3	0220010370	Dado	2
4	0201100340	Rondella	1
5	0207810550	Dado	1
6	0220000060	Vite	1
7	0226600070	Perno c/testa	2
8	0202900660	Copiglia	2
9	97061800	Ruotino cpl	1
10	0207900100	Vite	2
17	0215300140	Fascetta	2
18	0200300120	Dado	1
19	0201500050	Manettino	1
20	0226600200	Manopola	2
21	0222200140	Vite	1
25	0201000110	Dado	2
26	0201100150	Vite	2
27	0202400270	Leva	2
28	0226600280	Copiglia	2
29	0220000290	Barilotto	2
30	0229400320	Sperone a lama dritta	1
32	0220000320	Vite	1
36	0220000360	Dado	1
38	0200600340	Vite	1
45	0226600450	Manettino c/filo	1
49	0222200740	Filo acc.	1
53	0220000390	Stegola fissa	1
54	0229400240	Filo frizione	1
64	0226690410	Supporto manubrio	1
65	0200600490	Rondella	4
66	0228000451	Carter dx	1
67	0229500290	Vite	4
68	0228000460	Carter copricinghia sx	1
80	0200400130	Vite	1
81	0226900240	Vite	1
82	0223600210	Tappo	1
83	0200100070	Rondella	2
84	0200600580	Dado	1
85	0221900590	Pomello	1

POS.	CODICE	DESCRIZIONE	Q.TA'

TAV. N.264/3 GR.TRASMISSIONE E FRESA BL 35 B

BENASSI®

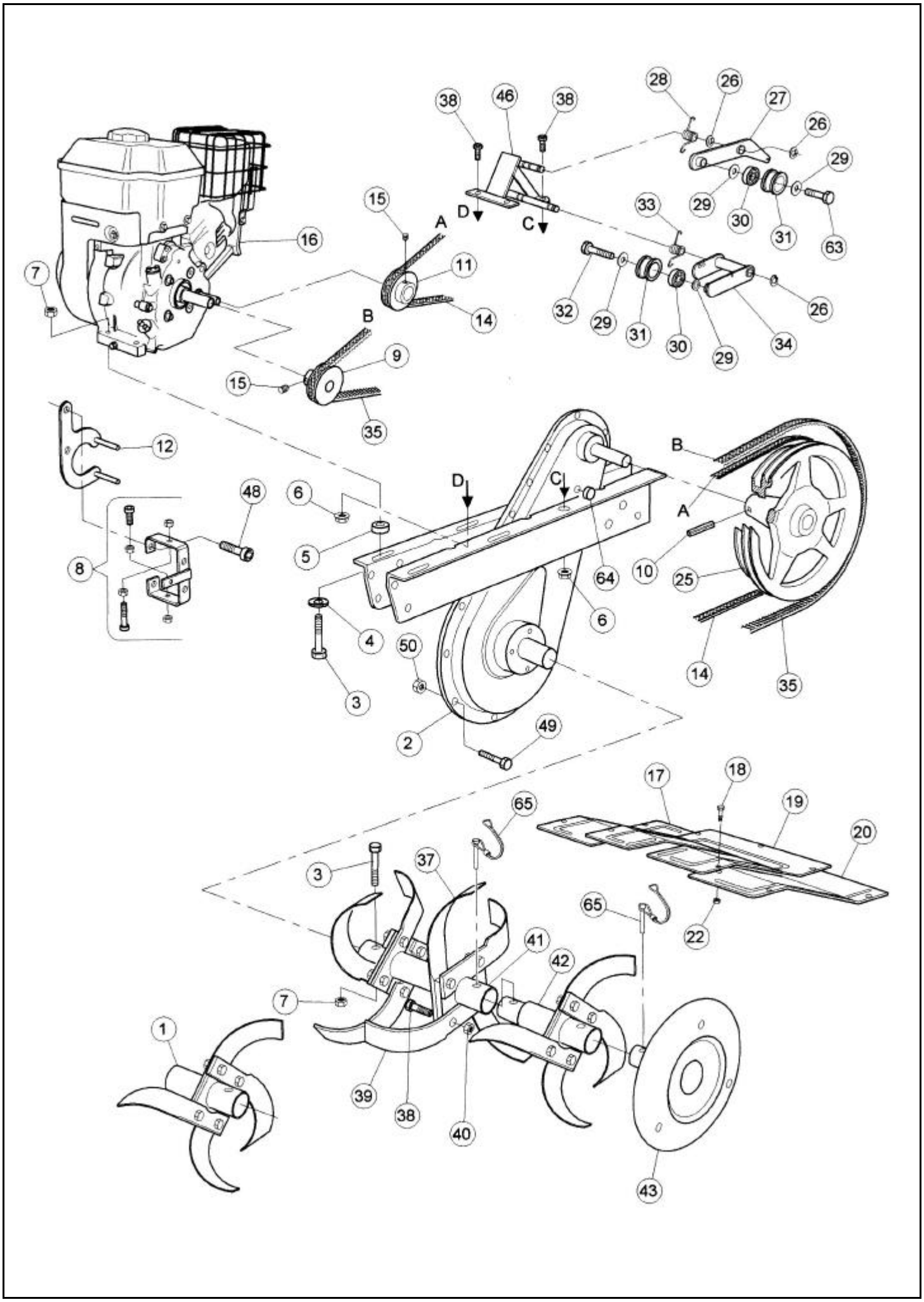

TAV. N.264/3 GR.TRASMISSIONE E FRESA BL 35 B

BENASSI®

POS.	CODICE	DESCRIZIONE	Q.TA'
1	0219800010	Mozzo porta lame	2
2	0226540020	Telaio imb. II vers.	1
3	0226430030	Vite TE 8X50 K 12	4
4	0200300170	Rondella	4
5	0219900050	Distanziale	4
6	0222700120	Dado	3
7	0200600580	Dado	6
8	0226530110	Supporto	1
9	0219800080	Puleggia motrice	1
10	0219800071	Spina elastica	1
11	0219900110	Puleggia	1
12	0226430120	Guida cinghia	1
13	0226300100	Vite	2
14	0219900141	Cinghia	1
15	0220700690	Grano	2
16	36100650	Motore B&S INTEK	1
17	0219800130	Prolunga carter dx	1
18	0200900350	Vite	6
19	0219800150	Cofano prot.fresa	1
20	0219800160	Prolunga carter sx	1
22	0225500130	Dado	6
25	0219800191	Puleggia doppia	1
26	0219800220	Seeger	3
27	0226430270	Tendicinghia R.M.	1
28	0219900280	Molla per tendicinghia	1
29	0201100340	Rondella	4
30	0219800260	Cuscinetto	2
31	0219800270	Puleggia	2
32	0200600340	Vite	1
33	0219800210	Molla	1
34	0226540910	Tendicinghia	1
35	0219800231	Cinghia	1
37	0219900370	Lama dx	12
38	0200100160	Vite	24
39	0219900390	Lama sx	12
40	0200100060	Dado	24
41	0219800311	Mozzo rinf.	2
42	0219800320	Mozzo esterno	2
43	0219800330	Disco laterale fresa	2
46	0227940130	Supporto tend.	1
48	0226300100	Vite	2
49	0211500140	Vite	20
50	0201400300	Dado	20
63	0200600120	Vite TE M10X25	1
64	0227900780	Tappo	2
65	0233600230	Spina	4

POS.	CODICE	DESCRIZIONE	Q.TA'

VERSIONE BENASSI CON COFANO TONDO
(TIPO BL 45)

TAV.265/6 GR.TRASMISSIONE E FRESA BL 35H/K

BENASSI®

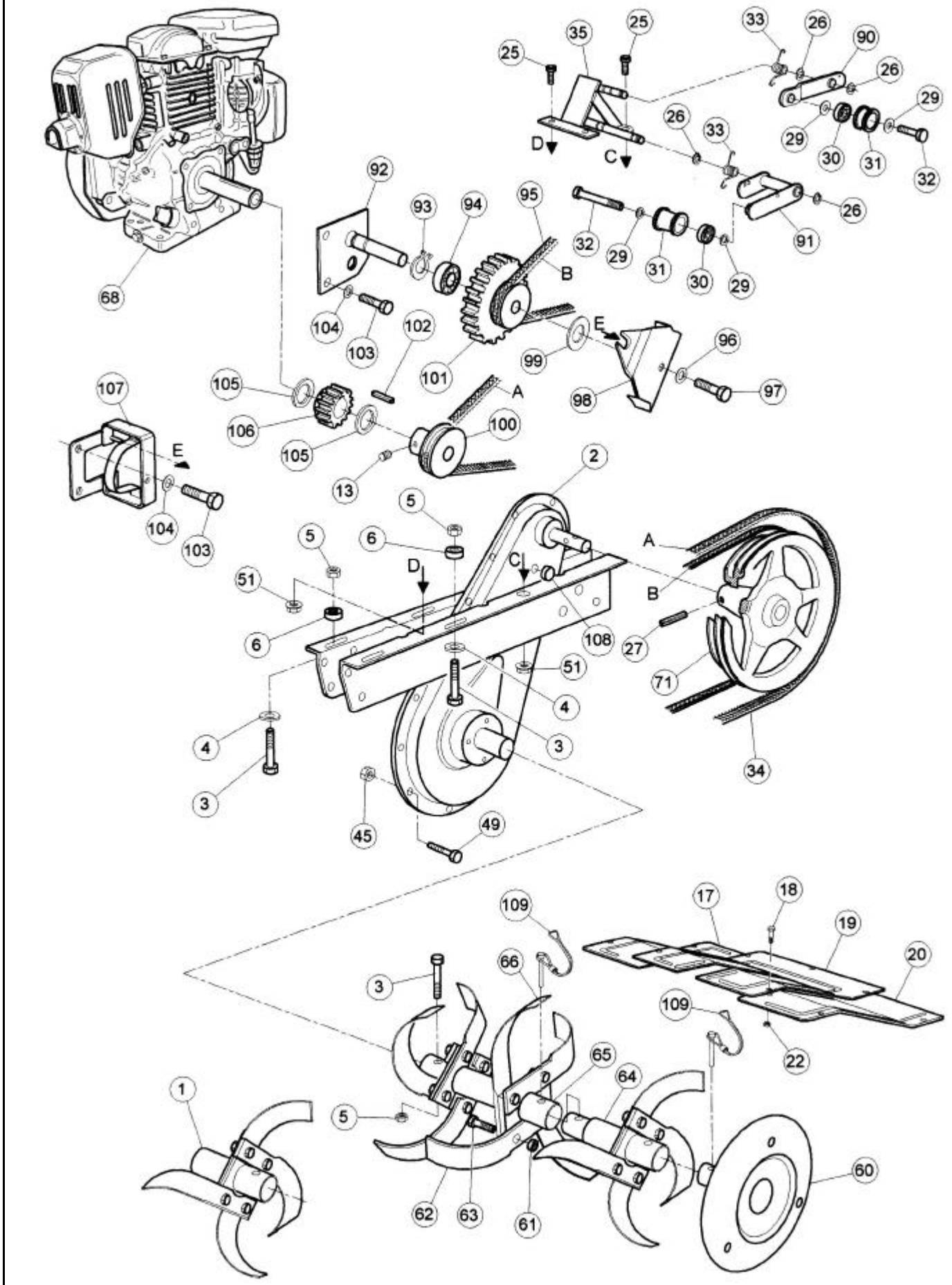

TAV. 265/6 GR.TRASMISSIONE E FRESA BL 35H/K BENASSI®

POS.	CODICE	DESCRIZIONE	Q.TA'
1	0219800010	Mozzo portalame	2
2	0226540020	Telaio imb. Vers.2000	1
3	0200400130	Vite	3
4	0200300170	Rondella	4
5	0200600580	Dado autobl.	9
6	0200100360	Spessore	1
13	0226520130	Grano	1
17	0219800130	Prolunga dx	1
18	0200900350	Vite	6
19	0219800150	Cofano fresa	1
20	0219800160	Prolunga sx	1
22	0225500130	Dado M6	6
25	0200100160	Vite	2
26	0219800220	Seeger	3
27	0219800071	Spina elastica	1
29	0201100340	Rondella	5
30	0219800260	Cuscinetto	2
31	0219800270	Puleggia	2
32	0200600340	Vite	1
33	0219800210	Molla	1
34	0219800231	Cinghia marcia avanti	1
35	0227940130	Supporto tendicinghia	1
45	0201400300	Dado	20
49	0211500140	Vite	20
51	0222700120	Dado c/rondella	3
60	0219800330	Disco laterale fresa	2
61	0200100060	Dado M 8	24
62	0219900390	Lama or. sx	12
63	0200100160	Vite	24
64	0219800320	Mozzo porta lame est.	2
65	0219800311	Mozzo porta lame int.	2
66	0219900370	Lama or. dx	12
68	36100680	Motore KAMA	1
68	36100450	Motore GC 160	1
71	0219800191	Puleggia	1
90	0219900270	Tendicinghia R.M.	1
91	0226540910	Supporto tend. M.A.	1
92	0226540920	Piastra	1
93	0201600160	Anello E 12	1
94	0227500580	Cuscinetto 6201-2RS	1
95	0219900141	Cinghia R.M.	1
96	0202500220	Rosetta	1
97	0200900350	Vite	1
98	0226540980	Piastra	1
99	0227500910	Spessore	2
100	0219800080	Puleggia	1

POS.	CODICE	DESCRIZIONE	Q.TA'
101	0226541010	Ingranaggio	1
102	0226541020	Linguetta	1
103	0206600810	Vite	4
104	0200300160	Rondella	4
105	0200700180	Spessore	2
106	0226541060	Ingranaggio	1
107	0226561070	Supporto cofano	1
108	0227900780	Tappo	2
109	0233600230	Spina	4

PER BL 35 H C/C0FANO TONDO
(TIPO BL 45)