BENASSI®

Via Lampedusa, 1 - 40017 SAN GIOVANNI IN PERSICETO(BO)
Tel. : 051/820511 - Fax : 051/6826164
E-maiL: ricambi@benassispa.it export@benassispa.it

C A T A L O G O G E N E R A L E

P A R T I D I R I C A M B I O

TRATTORE AGRICOLO

BT2002K DT 4V VIGNETO

TAV. N.333 GRUPPO ACCESSORI

BENASSI®

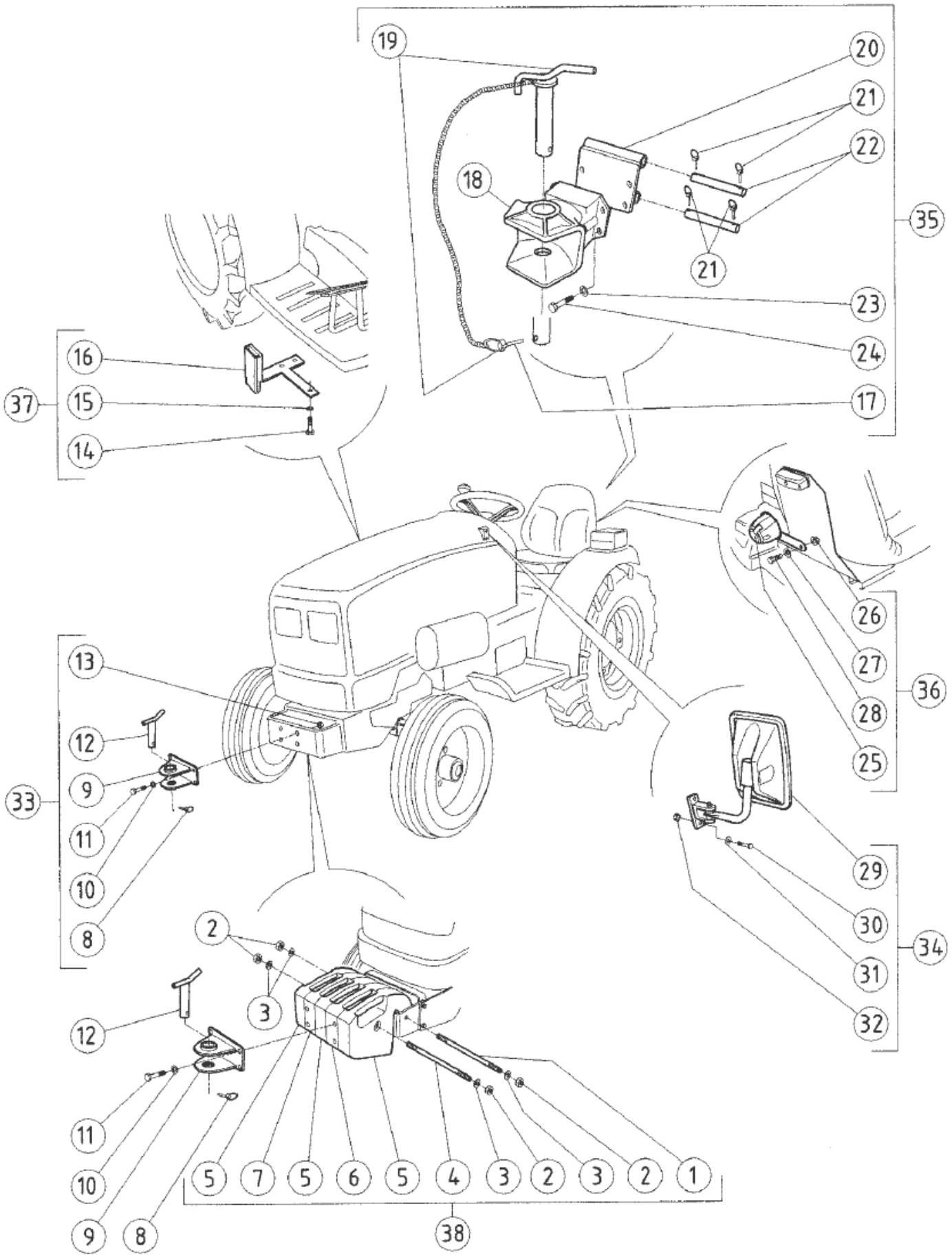

TAV. N.333 GRUPPO ACCESSORI

BENASSI®

POS.	CODICE	DESCRIZIONE	Q.TA'
1	0233300010	Perno	1
2	0220900520	Dado	4
3	0227501260	Rondella	4
4	0233300040	Perno	1
5	0233300050	Zavorra	3
6	0233300060	Zavorra sx	1
7	0233300070	Zavorra dx	1
8	0233300080	Copiglia	1
9	0233300090	Attacco gancio	1
10	0200600110	Rondella	4
11	0200600120	Vite	4
12	0233300120	Perno gancio traino	1
13	0201100520	Dado	4
14	0221600730	Vite	3
15	0200300160	Rondella	3
16	0233300160	Supporto leva	1
17	0233300170	Spina a scatto	1
18	0233300180	Gancio traino	1
19	0233300190	Perno	1
20	0233300200	Attacco gancio post.	1
21	0232700090	Copiglia	4
22	0232700380	Perno	2
23	0232400080	Rondella	4
24	0233300240	Vite	4
25	0233300250	Presa a 7 vie	1
26	0222700120	Dado c/rondella	1
27	0200300170	Rondella	1
28	0200100380	Vite	1
29	0233300290	Specchio completo	1
30	0201400780	Vite	1
31	0200200240	Rondella	1
32	0201000110	Dado	1
33	94604400	Kit gancio traino ant.	1
34	97604600	Kit specchio sx	1
35	97604500	Kit gancio traino post.	1
36	97604800	Kit presa a 7 vie	1
37	97604700	Kit leva freno	1
38	98061800	Kit zavorre ant. Kg.6	1

POS.	CODICE	DESCRIZIONE	Q.TA'

TAV. 342/1 GRUPPO MOTORE C/IDROGUIDA

BENASSI®

Versione BT 2002 K DT – BT 2002K DT 4V - Vigneto

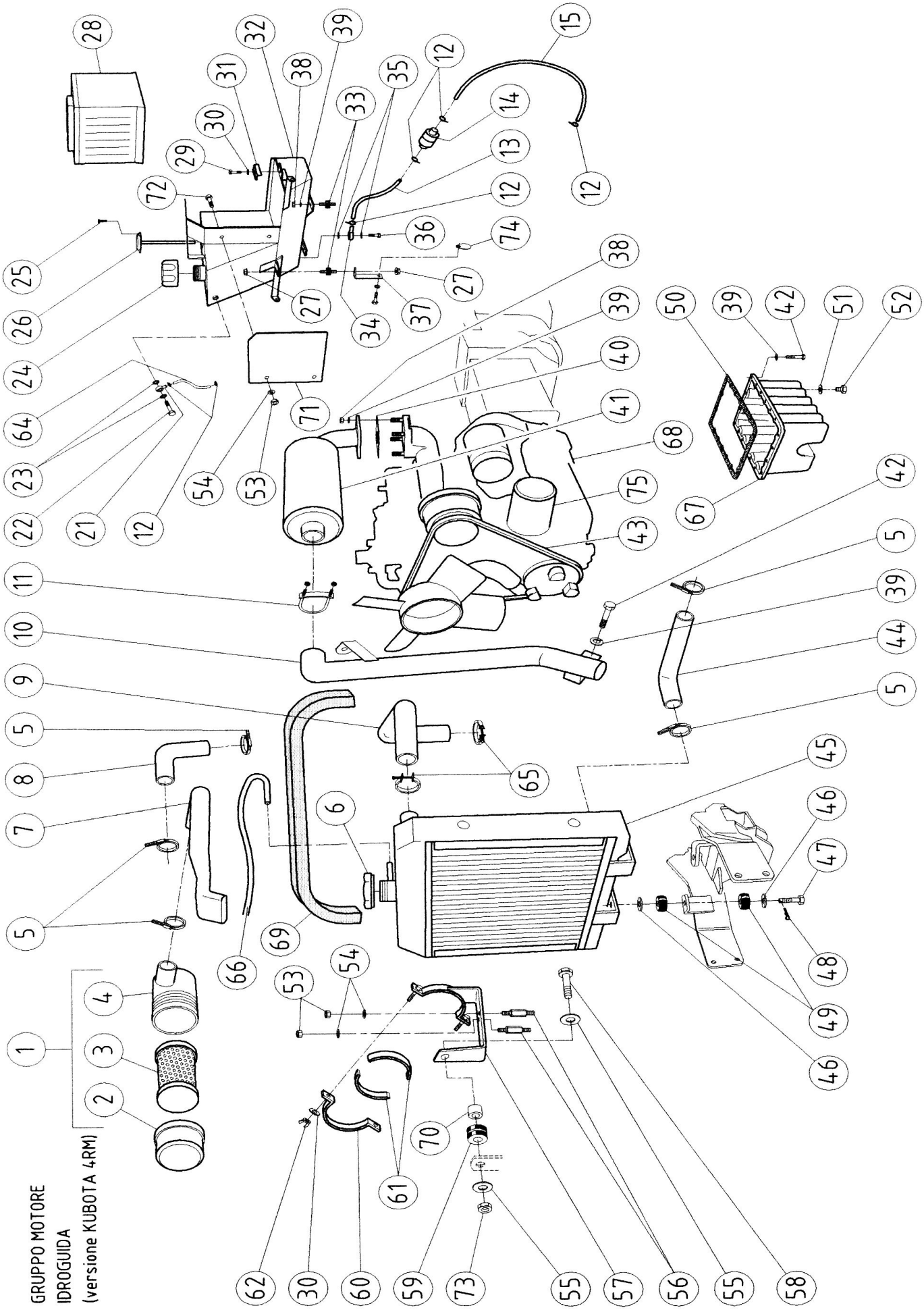

TAV. 342/1 GRUPPO MOTORE C/IDROGUIDA

BENASSI®

POS.	CODICE	DESCRIZIONE	Q.TA'
1	K	Filtro aria	1
2	K	Tappo	1
3	K1523143560	Massa filtrante	1
4	K	Corpo filtro	1
5	K	Fascetta stringi tubo	5
6	0234200060	Tappo per radiatore	1
7	K	Collettore	1
8	K	Raccordo	1
9	K	Raccordo doppio	1
10	0234200100	Prolungamento collettore	1
11	0234200110	Fascetta	1
12	0234200120	Fascetta	6
13	0234210130	Tubo in gomma L.210	1
14	044062070	Filtro carburante	1
15	0234210150	Tubo in gomma L.390	1
21	0234200210	Raccordo	1
22	0234200220	Vite forata	1
23	0234200230	Rondella in rame	2
24	0234200240	Tappo	1
25	0234200250	Vite TCB 3,5X13	6
26	0234200260	Indicatore carburante	1
27	0222700120	Dado c/rondella M8	2
28	0233000010	Batteria	1
29	0200200160	Vite TE 8X30	1
30	0200100070	Rondella	3
31	0234200310	Piastrina	1
32	0234200320	Serbatoio	1
33	0234200330	Antivibrante	5
34	0234200340	Raccordo	1
35	0234200350	Rondella in rame	2
36	0234200360	Vite forata	1
37	0234200370	Staffa serbatoio Kubota	1
38	0200100080	Dado M8	8
39	0200300160	Rondella grower	19
40	K	Guarnizione	1
41	K	Silenziatore	1
42	0200100160	Vite TE 8X20	19
43	K	Cinghia di trasmissione	1
44	K	Raccordo	1
45	0234200450	Radiatore	1
46	K	Bicchierino antivibr.	4
47	K	Vite antivibr. radiatore	2
48	K	Copiglia	2
49	K	Anello in gomma	4
50	K	Guarnizione coppa olio	1

POS.	CODICE	DESCRIZIONE	Q.TA'
51	0234200510	Rondella tappo olio	2
52	0203000830	Tappo olio	2
53	0200100730	Dado M6	2
54	0202500220	Grower Ø6	2
55	0200100720	Rondella piana	2
56	0234200560	Distanziale	2
57	0234200570	Supporto filtro e radiatore	1
58	0200200220	Vite TE M8X35	1
59	0227100940	Passacavo	1
60	0234200600	Flangia	1
61	0234200610	Spessore in gomma	2
62	0234200620	Dado ad alette M8	2
64	0234200640	Tubo in gomma	1
65	K	Fascetta	2
66	K	Tubo sfiato radiatore	1
67	0234200670	Coppa olio	1
68	36320070	Motore D722 c/idroguida	1
69	0234200690	Striscia spugna	1
70	0232900340	Distanziale	1
71	0234200710	Piastra	1
72	0200900350	Vite TE M6X12	2
73	0200200090	Dado M 8	1
74	0234200740	Coperchio per volano	1
75	K1585399170	Filtro olio per Kubota	1

TAV. N.347 GRUPPO TRAZIONE PRESA DI FORZA

BENASSI®

Versione BT 2002 K DT – BT 2002 K DT 4V - Vigneto

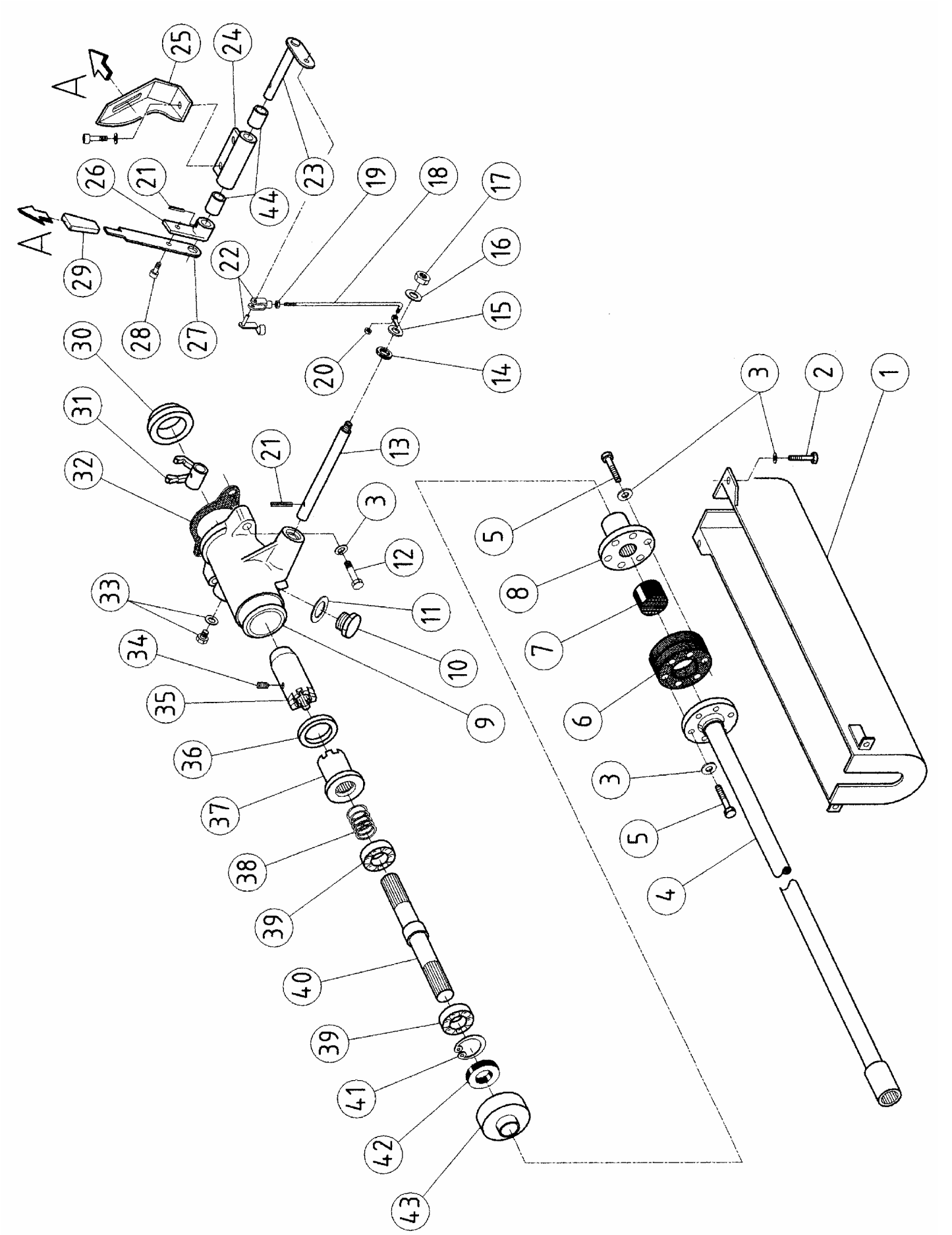

TAV. N. 347 GRUPPO TRAZIONE PRESA DI FORZA

BENASSI®

POS.	CODICE	DESCRIZIONE	Q.TA'
1	0234700010	Protezione traz. p.d.f.	1
2	0200100380	Vite TE UNI 5739	2
3	0200300160	Rondella grower	10
4	0234700040	Albero p.d.f. ventrale	1
5	0235700050	Vite TE UNI 5737	6
6	0234700060	Giunto elastico	1
7	0234700070	Distanziale	1
8	0234700080	Flangia	1
9	0234700090	Scatola p.d.f.	1
10	0232200300	Tappo scarico	1
11	0232200310	Rondella in rame	1
12	0207900100	Vite TE UNI 5737	2
13	0234700130	Asta	1
14	0200100660	Anello tenuta	1
15	0234700150	Levetta per p.d.f. ventrale	1
16	0200100070	Rondella bisellata	1
17	0200100060	Dado UNI 5588	1
18	0234700180	Tirante	1
19	0200100730	Dado UNI 5587	1
20	0201000110	Dado UNI 7474	1
21	0201700920	Spina elastica	2
22	0232900060	Forcella	1
23	0234700230	Perno di rinvio	1
24	0234700240	Supporto perno	1
25	0234700250	Selettore	1
26	0234700260	Levetta forata	1
27	0234700270	Leva	1
28	0234700280	Vite TCEI UNI 5931	1
29	0200100770	Pomello	1
30	0234700300	Anello di centraggio	1
31	0229900190	Forcella	1
32	0234700320	Guarnizione	1
33	0228900420	Tappo a vite c/rondella	1
34	0226200670	Grano	1
35	0234700350	Collarino post.	1
36	0234700360	Anello	1
37	0234700370	Collarino ant.	1
38	0229900260	Molla	1
39	0200100170	Cuscinetto	2
40	0234700400	Albero	1
41	0200100580	Seeger	1
42	0234600430	Anello di tenuta	1
43	0234600410	Coperchietto	1
44	0228700460	Boccola	2

POS.	CODICE	DESCRIZIONE	Q.TA'

TAV. N.381 GRUPPO CAMBIO

BENASSI®

Versione BT 2002 L DT 4V – BT 2002K DT 4V - Vigneto

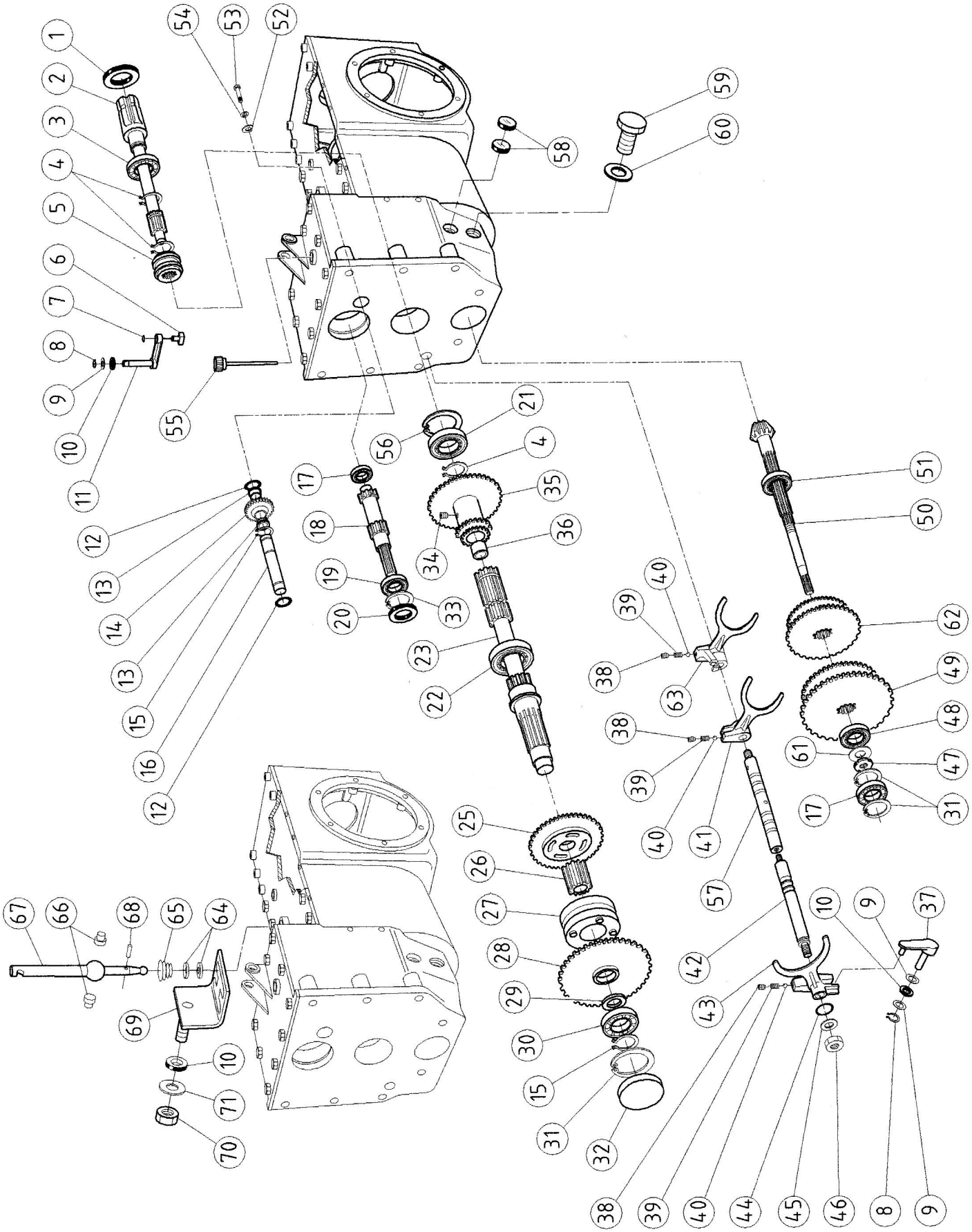

TAV. N.381 GRUPPO CAMBIO

BENASSI®

POS.	CODICE	DESCRIZIONE	Q.TA'
1	0232300010	Anello tenuta	1
2	0232300020	Albero presa di forza	1
3	0232300030	Cuscinetto	1
4	0200700100	Seeger	3
5	0232300050	Boccola	1
6	0232200370	Pattino innesto	1
7	0225700030	Seeger	1
8	0201600160	Seeger	2
9	0200100360	Spessore	
10	0232200400	Anello di tenuta	2
11	0232200380	Braccetto innesto	1
12	0232300120	Anello tenuta	2
13	0232300130	Boccola	2
14	0232300140	Ingranaggio	1
15	0200600540	Seeger	2
16	0232300160	Albero retromarcia	1
17	0200800390	Cuscinetto	2
18	0232300180	Albero	1
19	0202000250	Cuscinetto	1
20	0232300200	Anello di tenuta	1
21	0232300210	Cuscinetto	1
22	0232300220	Cuscinetto	1
23	0232300230	Albero primario	1
25	0232300250	Ingranaggio	1
26	0232300260	Boccola	1
27	0238100270	Boccola	1
28	0232300280	Ingranaggio	1
29	0232300290	Distanziale	1
30	0200700220	Cuscinetto	1
31	0200700450	Seeger	3
32	0227700200	Anello di tenuta	1
33	0200800270	Seeger UNI 7437	1
34	0220700690	Grano M 6x8	2
35	0238100350	Ingranaggio	1
36	0232300360	Cuscinetto	1
37	0232300370	Braccetto	1
38	0238100380	Grano	3
39	0238100390	Molla	3
40	0232300400	Sfera	3
41	0238100410	Forcella	1
42	0234000420	Asta di comando	1
43	0238100430	Forcella	1
44	0232300440	Anello di tenuta	1
45	0201100340	Rondella bis.	1
46	0201100510	Dado	1

POS.	CODICE	DESCRIZIONE	Q.TA'
47	0232300470	Ghiera	1
48	0232300480	Cuscinetto	1
49	0238100490	Ingranaggio	1
50	0232300500	Albero secondario	1
51	0232300510	Cuscinetto	1
52	0232300520	Rondella	1
53	0200100160	Vite	1
54	0200300160	Rondella	1
55	0232300610	Tappo asta olio	1
56	0202100040	Seeger	1
57	0238100570	Asta di comando	1
58	0232300620	Anello di tenuta	2
59	0232300630	Vite porta molla	1
60	0232300640	Rondella in alluminio	1
61	0200700180	Spessore	1
62	0238100620	Inganaggio	1
63	0238100630	Forcella	1
64	0238100640	Coperchietto	2
65	0238100650	Molla conica	1
66	0238100660	Perno leva cambio	2
67	0238100670	Leva comando marce	1
68	0201600200	Spina elastica	1
69	0238100690	Selettore marce	1
70	0222500620	Dado	1
71	0238100710	Rondella	1

TAV. N. 382 GRUPPO DIFFERENZIALE

BENASSI®

Versione BT 2002 L DT 4V- BT 2002 K DT 4V - Vigneto

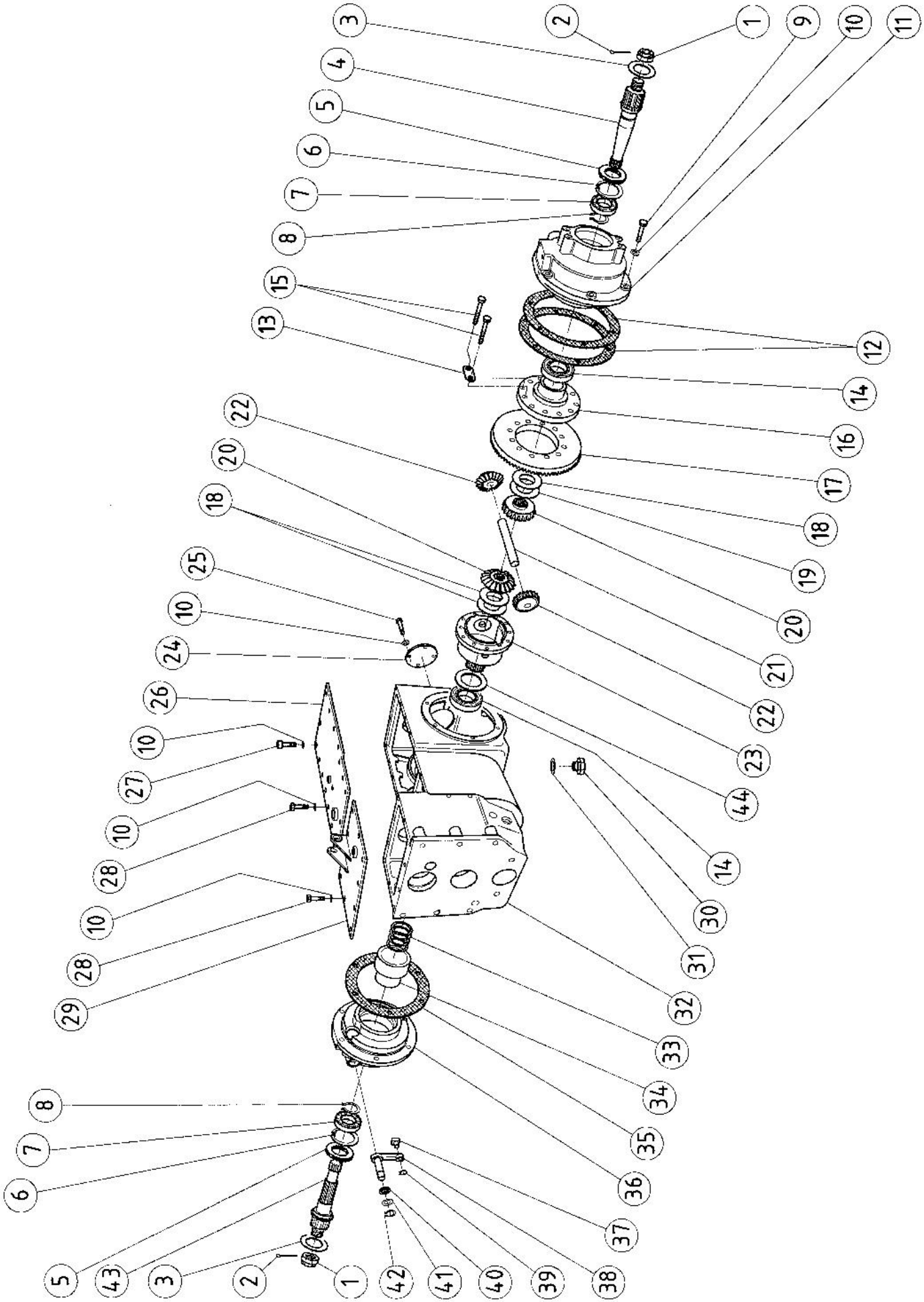

TAV. N. 382 GRUPPO DIFFERENZIALE

BENASSI®

POS.	CODICE	DESCRIZIONE	Q.TA'
1	0232200010	Dado	2
2	0232200020	Copiglia	2
3	0238200030	Rondella speciale	2
4	0232200040	Albero	1
5	0232200050	Anello	2
6	0232200060	Seeger	2
7	0232200070	Cuscinetto	2
8	0232200080	Seeger	2
9	0221600730	Vite	12
10	0200300160	Rondella	36
11	0232200110	Campana semiasse	1
12	0232200120	Guarnizione	2
13	0238200130	Piastrina Arresto	6
14	0232200140	Cuscinetto	2
15	0232200150	Vite	12
16	0232200160	Semiscatola diff.	1
17	0232200170	Corona dentata	1
18	0232200180	Rasamento	2
19	0232200190	Rasamento planetario	2
20	0232200200	Planetario	2
21	0232200210	Perno satellite	1
22	0232200220	Satellite	2
23	0232200230	Scatola differenziale	1
24	0232200240	Coperchio	1
25	0200100380	Vite	4
26	0238200260	Coperchio	1
27	0227100280	Vite	6
28	0200100160	Vite	16
29	0232200290	Coperchio	1
30	0232200300	Tappo scarico	1
31	0232200310	Rondella	1
32	0238200320	Scatola cambio	1
33	0232200330	Molla blocco diff.	1
34	0232200340	Boccola	1
35	0232200350	Guarnizione	1
36	0232200360	Campana	1
37	0232200370	Pattino	1
38	0232200380	Braccetto	1
39	0225700030	Seeger	1
40	0232200400	Anello di tenuta	1
41	0200100360	Spessore	
42	0201600160	Seeger	1
43	0232200430	Semiasse	1
44		Spessore	1
44	0233900440	Spessore	1

POS.	CODICE	DESCRIZIONE	Q.TA'

TAV. N.419 GRUPPO CARROZZERIA

BENASSI®

BT 2002 K DT 4 V - Vigneto

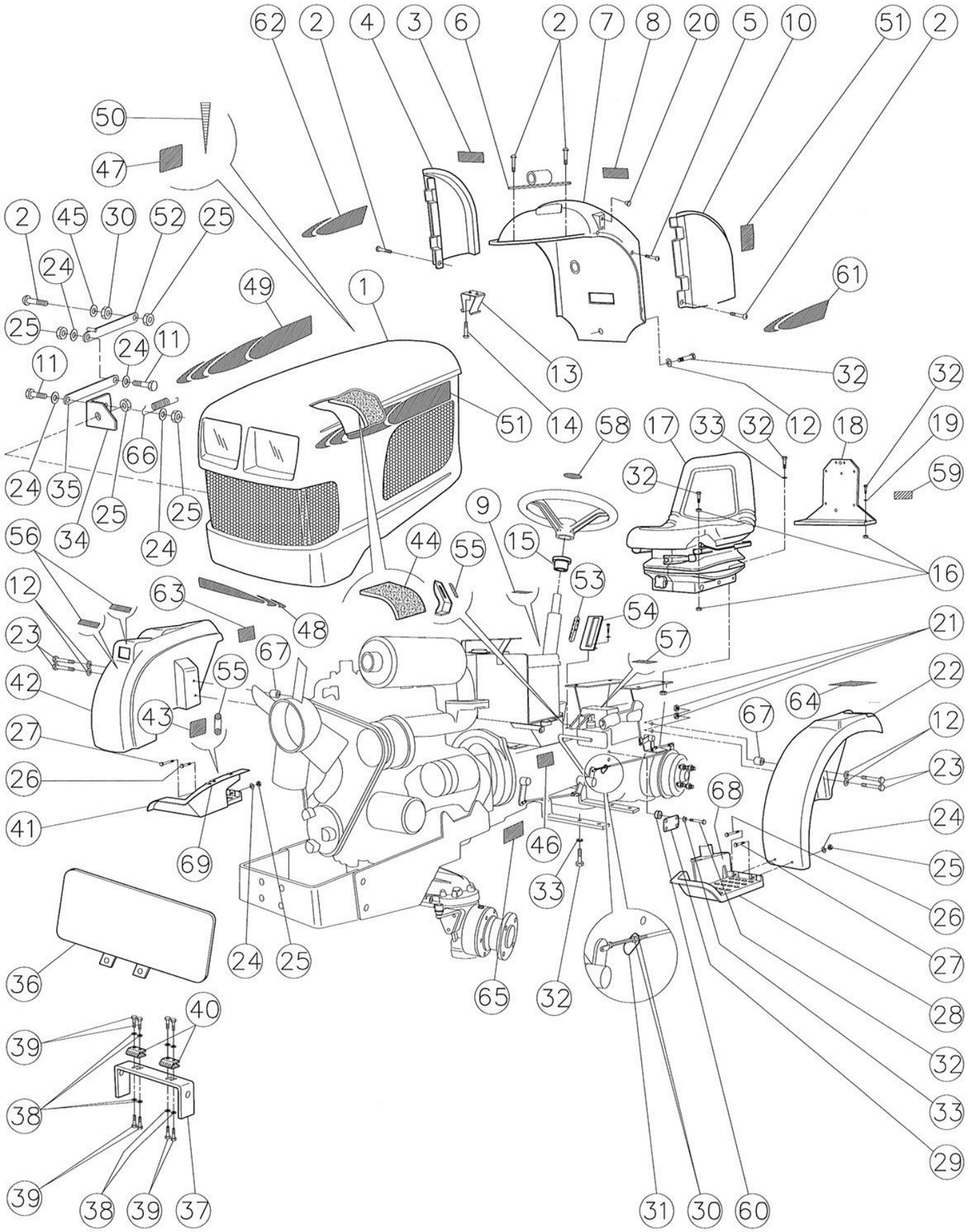

TAV. N. 419 GRUPPO CARROZZERIA

BENASSI®

POS.	CODICE	DESCRIZIONE	Q.TA'
1	0234800010	Cofano	1
2	0219800170	Vite	5
3	33414480	Decalco	1
4	0233100040	Protezione lat. dx	1
5	0233100050	Vite	8
6	0233100060	Staffa	1
7	0233100070	Cruscotto	1
8	33414330	Decalco	1
9	33414320	Decalco	1
10	0233100100	Protezione lat. sx	1
11	0201400570	Vite TE UNI 5739	3
12	0200300170	Rondella	5
13	0233100130	Molla fissaggio cofano	1
14	0227100670	Vite autifil. UNI 6954	2
15	0233100150	Boccola	1
16	0200100080	Dado	5
17	0233110170	Sedile c/molleggio	1
18	0233110180	Supporto luce targa	1
19	0200100070	Rondella	2
20	0233110200	Tappo in plastica	2
21	0222700120	Dado c/rondella	12
22	0241900220	Protezione ruota sx	1
23	0221600730	Vite TE UNI 5739	4
24	0200600490	Rondella	14
25	0201000110	Dado autobl.	10
26	0207600460	Vite TE UNI 5737	3
27	0201400780	Vite TE UNI 5739	2
28	0241900280	Pedana sx	1
29	0233100290	Supporto micro stop	1
30	0203000110	Dado UNI 5589	4
31	0233100310	Piastrina	1
32	0200100160	Vite TE UNI 5739	18
33	0200300160	Rondella grower	14
34	0234800340	Staffa	1
35	0234800350	Braccetto	1
36	0234800360	Bandella deflettore	1
37	0233100370	Supporto ant. cofano	1
38	0227500460	Rondella	8
39	0209701760	Vite TE UNI 5739	8
40	0233100400	Cerniera cofano	2
41	0241900410	Pedana dx	1
42	0241900420	Protezione ruota dx	1
43	33414430	Decalco	1
44	0234800440	Proteggi cofano	1

POS.	CODICE	DESCRIZIONE	Q.TA'
45	0200100720	Rondella bisellata	1
46	33414950	Decalco	1
47	33414440	Decalco	1
48	33414970	Decalco	1
49	33414540	Decalco	1
50	33414170	Decalco	1
51	33414550	Decalco	1
52	0234800520	Braccetto	1
53	33414180	Decalco	1
54	0233100540	Piastrina per decalco	1
55	33414190	Decalco	2
56	33414460	Decalco	1
57	33414450	Decalco	1
58	33414210	Decalco	1
59	33414250	Decalco	1
60	0208000490	Distanziale	2
61	33414500	Decalco	1
62	33414490	Decalco	1
63	33414560	Decalco	1
64	33414300	Decalco	1
65	33414310	Decalco	1
66	0228200460	Molla c/ganci	1
67	0241900670	Distanziale	2
68	0241900680	Protezione pedana sx	1
69	0241900690	Protezione pedana sx	1

Versione BT 2002 K DT 4 V - Vigneto

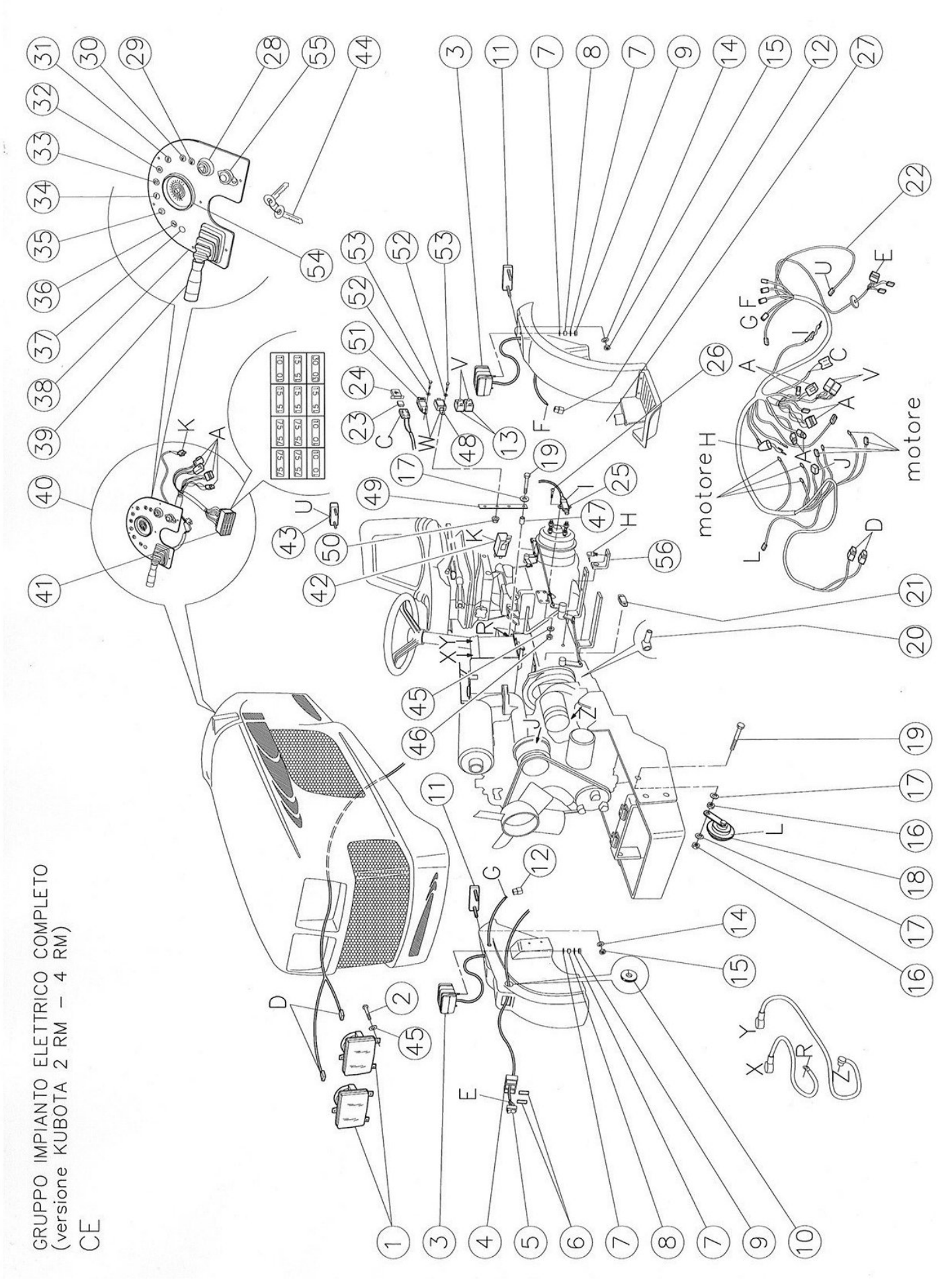

TAV. N.420 GRUPPO IMPIANTO ELETTRICO

BENASSI®

POS.	CODICE	DESCRIZIONE	Q.TA'
1	0233200010	Fanale anteriore completo	2
2	0234900020	Vite UNI 6954	6
3	0233200030	Fanale bifrontale	2
4	0233200040	Vaschetta	1
5	0233200050	Basculante	1
6	0233200060	Tappo	2
7	0200100070	Rondella	4
8	0221700230	Distanziale	2
9	0222700120	Dado c/rondella	2
10	0233200100	Passa parete	1
11	0233200110	Catarifrangente	2
12	0233200120	Connettore	2
13	0233200130	Relè	2
14	0227500460	Rondella UNI 6593	4
15	0225320560	Dado UNI 7474	4
16	0200100080	Dado UNI 5587	2
17	0200300160	Rondella grower	3
18	0233200180	Clacson	1
19	0200200180	Vite TE UNI 5739	3
20	0233200200	Pipetta	1
21	0233200210	Staffa	1
22	0234900220	Cablaggio fili elettrici	1
23	0233200230	Maxi fusibile	1
24	0233200240	Coperchio	1
25	0233200250	Interruttore stop	1
26	0234900260	Vite TCB UNI 7687	2
27	0233200270	Pulsante consenso	1
28	0233200290	Interruttore pneutron	1
29	0233200310	Spia abbaglianti	1
30	0233200320	Spia luci posizione	1
31	0233200330	Spia frecce	1
32	0233200340	Spia carburante	1
33	0234900330	Spia candelette	1
34	0233200350	Spia press. olio	1
35	0233200360	Spia generatore	1
36	0234900360	Spia temp. acqua	1
37	0233200370	Spia rossa	1
38	0234900380	Cruscotto per diesel	1
39	0233200390	Devio guida	1
40	0234900400	Cruscotto completo diesel	1
41	0233200410	Scatola porta fusibili	1
42	0233200420	Intermittenza	1
43	0233200430	Fanale targa	1
44	0233200440	Coppia chiave accensione	1
45	0211300140	Rondella bisellata	8

POS.	CODICE	DESCRIZIONE	Q.TA'
46	0233200460	Dado UNI 5587	2
47	0219900050	Boccola	1
48	K	Centralina per candelette	1
49	0234900490	Piastrina	1
50	0225500130	Dado c/rondella	5
51	K	Centralina rit. Spegnim.	1
52	0200100720	Rondella	5
53	0200100710	Vite TE	5
54	0233200300	Contagiri	1
55	0233200280	Interruttore avviamento	1
56	0242000560	Supporto micro.	1

TAV. N.421 GRUPPO LEVE LATO SINISTRO

BENASSI®

Versione KUBOTA 4 RM 4V - Vigneto

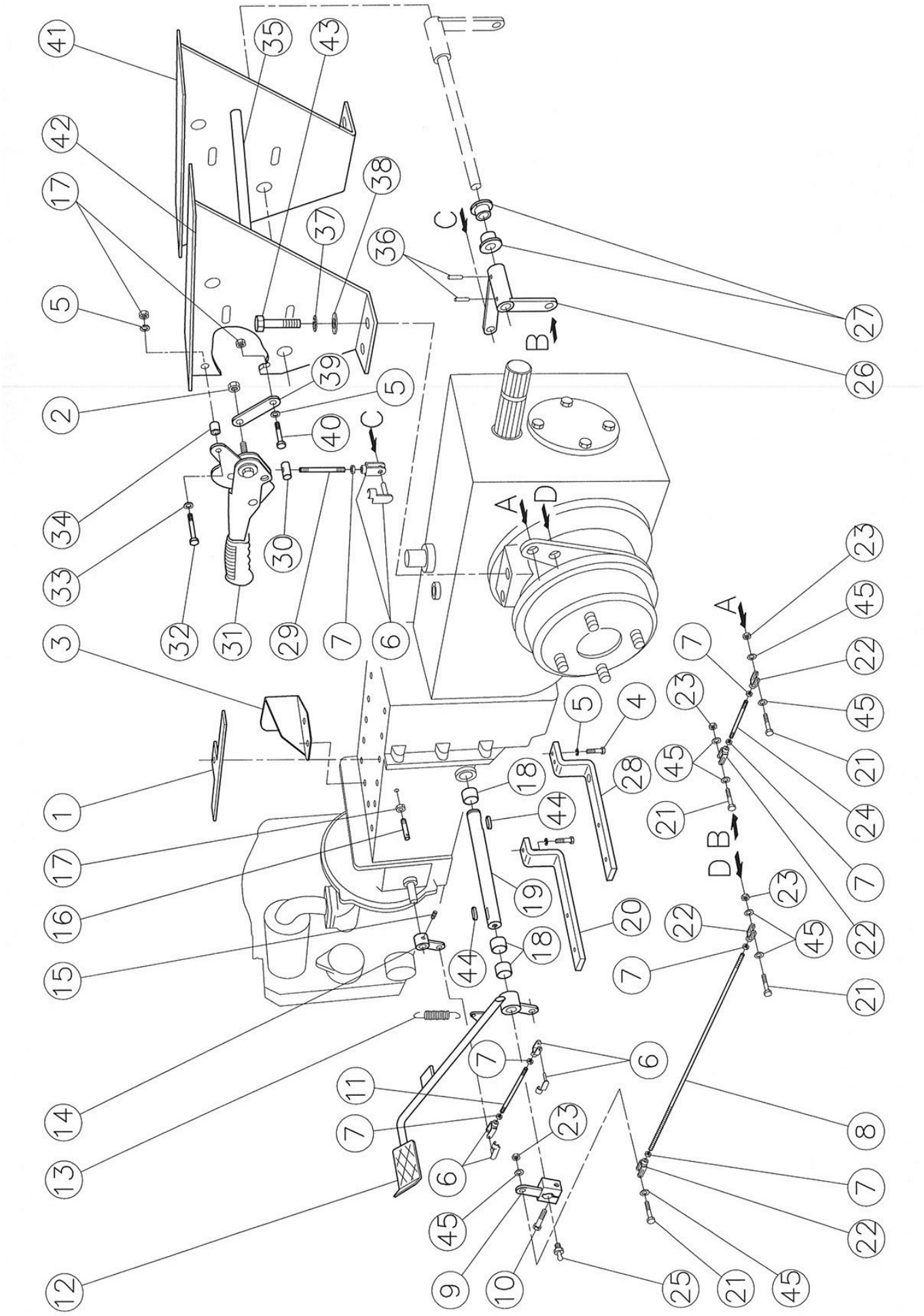

TAV. N.421 GRUPPO LEVE LATO SINISTRO

BENASSI®

POS.	CODICE	DESCRIZIONE	Q.TA'
1	0232900430	Prot. Inf. sedile	1
2	0201100510	Dado M10 h8	1
3	0232900450	Prot. sterzo	1
4	0200100160	Vite TE M8x20	5
5	0200300160	Rondella Ø8	7
6	0232900060	Forcella c/Clips	4
7	0203000110	Dado M6 basso	7
8	0232900080	Tirante pedale freno	1
9	0232900090	Leva sx	1
10	0219800070	Spina UNI 6873	1
11	0234300110	Tirante frizione	1
12	0242100120	Leva pedale frizione	1
13	0221700180	Molla	1
14	0232900140	Leva per frizione	1
15	0227100380	Spina	1
16	0232900160	Perno	1
17	0200100060	Dado esagonale M8	3
18	0232900180	Boccola	3
19	0232900190	Albero	1
20	0234300200	Staffa	
21	0202600220	Vite TE M6x20	3
22	0232900220	Forcella	3
23	0201000110	Dado M6 h6	3
24	0232900240	Tirante	1
25	0232400130	Boccola	1
26	0242100260	Leva	1
27	0227100260	Boccola c/collare	2
28	0234300280	Staffa post. sx	1
29	0232910290	Tirante	1
30	0232900300	Barilotto	1
31	0232900310	Leva	1
32	0200400120	Vite TE M8x50	1
33	0200100070	Rondella bis. Ø8	1
34	0232900340	Boccola	1
35	0242100350	Tirante	1
36	0201600200	Spina	2
37	0200600110	Rondella grower Ø10	4
38	0201100340	Rondella bisellata Ø10	4
39	0232900390	Piastrina	1
40	0200100380	Vite TE M8x16	1
41	0232900410	Supp. Sedile lato dx	1
42	0232900420	Supp. Sedile lato sx	1
43	0200600120	Vite TE M10x25	4
44	0234300440	Supporto cavi elettrici	1
45	0200100720	Rondella Ø6	6

POS.	CODICE	DESCRIZIONE	Q.TA'

TAV.N. 422 GRP.LEVE LATO DESTRO

BENASSI®

VERSIONE BT 2002 K DT 4 V – Vigneto

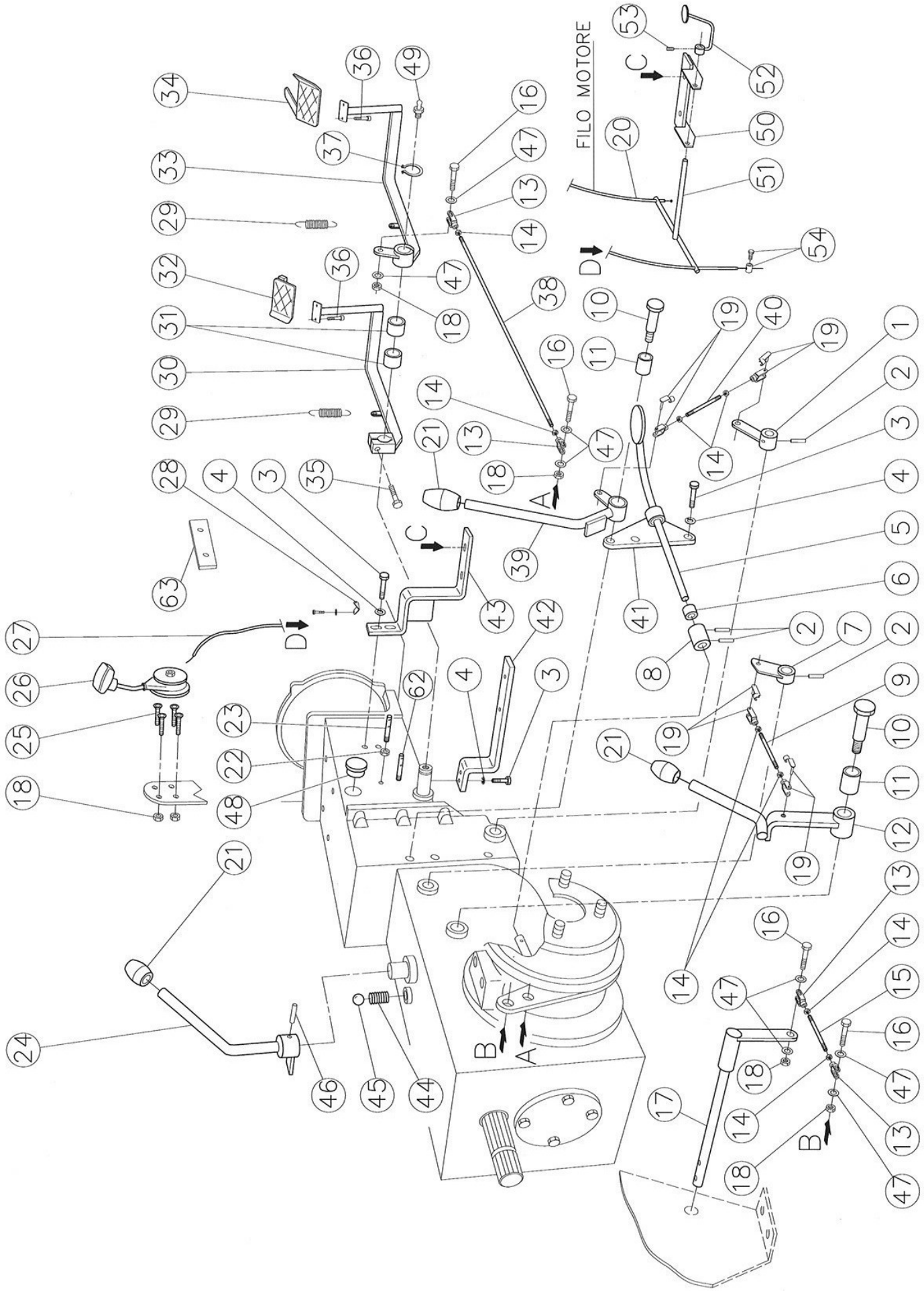

TAV.N. 422 GRP LEVE LATO DX

BENASSI®

POS.	CODICE	DESCRIZIONE	Q.TA'
1	0238300010	Levetta per inversore	1
2	0201000190	Spina elastica	4
3	0200100160	Vite TE M8X20	6
4	0200300160	Rondella grower d.8	6
5	0238300050	Leva blocco differenziale	1
6	0233000330	Boccola	1
7	0233000300	Leva per cambio	1
8	0233000320	Boccola pedale	1
9	0232900340	Boccola	1
10	0233000260	Vite speciale	1
11	0233000250	Boccola	1
12	0238300120	Leva comando cambio	1
13	0232900220	Forcella	4
14	0203000110	Dado M6	6
15	0234510240	Tirante freno a mano	1
16	0201400780	Vite TE M6X25	4
17	0242200170	Leva con asta	1
18	0201000110	Dado autobl. M6	7
19	0232900060	Forcella	2
20	0238300200	Filo per Bombardini	1
20	0242200200	Filo per Kubota	1
21	0233000110	Pomello	1
22	0201100510	Dado es. M 8	1
23	0233000220	Perno attacco molle	1
24	0233010150	Leva inn/dis. PTO	1
25	0233000070	Vite	4
26	0233000060	Leva acceleratore	1
27	0238300270	Filo acceleratore	1
28	0234400280	Staffa	1
29	0238300290	Molla	2
30	0242200300	Leva pedale freno	1
31	0238300310	Boccola	2
32	0242200320	Pedale freno sx	1
33	0242200330	Leva pedale freno dx	1
34	0233000480	Pedale freno dx	1
35	0202300180	Vite TE M10X30	1
36	0233000460	Vite TCEI M8X14	4
37	0233000400	Seeger E 18	1
38	0235410080	Tirante pedale freno	1
39	0238300390	Leva comando inversore	1
40	0233000370	Tirante	1
41	0233000350	Piastra	1
42	0232900200	Staffa post. destra	1

POS.	CODICE	DESCRIZIONE	Q.TA'
43	0234400430	Staffa ant. destra	1
44	0227700310	Molla	1
45	0227700300	Sfera 3/8	1
46	0224200200	Spina elastica	1
47	0200100720	Rondella bis. 6	8
48	0233010580	Tappo	1
49	0206900220	Ingrassatore	1
50	0238300500	Supporto	1
51	0242200510	Leva acceleratore pedale	1
52	0242200520	Leva a pedale	1
53	0238300530	Grano M 8 h.10	2
54	0238300540	Morsetto	1
55	0238300550	Piastrina	1
56	0238300560	Pomello	2
57	0200200220	Vite TE M8X35	1
58	0200100070	Rondella bis.8	1
59	0200100080	Dado M8 h8	1
60	0238300600	Cuffia	1
61	0235300100	Fascetta	1
62	0242200620	Perno arresto guaina	1
63	0242200630	Piatto dist. supp. acceler.	1

TAV. N.423 GRUPPO ASSALE ANTERIORE

BENASSI®

Versione BT 2002 K DT 4V - Vigneto

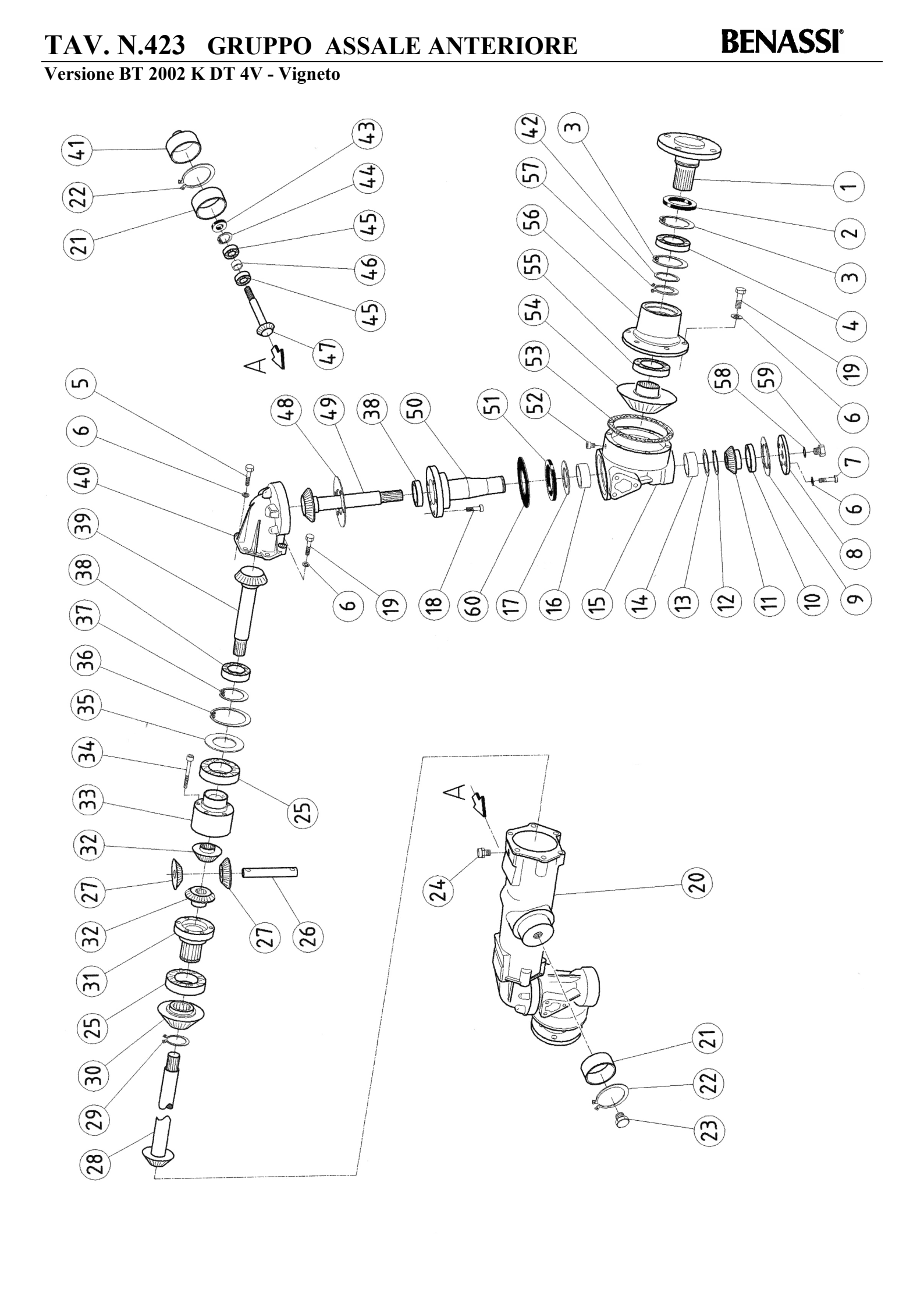

TAV. N. 423 GRUPPO ASSALE ANTERIORE

BENASSI®

POS.	CODICE	DESCRIZIONE	Q.TA'
1	0242300010	Albero fiss. ruota	2
2	0234600020	Anello di tenuta	2
3	0202100040	Seeger I 62	4
4	0234600040	Cuscinetto	2
5	0200200160	Vite TE M 8X30	8
6	0211200180	Rondella elastica	20
7	0200100160	Vite TE M8X20	8
8	0234600080	Coperchietto	2
9	0234600090	Guarnizione	2
10	0200800100	Cuscinetto	2
11	0234600110	Pignone	2
12	0231400220	Seeger E 30	2
13	0234600130	Rasamento spes.0,1	2
13	0234600130	Rasamento spes.0,8	2
14	0234600140	Boccola	2
15	0234600150	Corpo rotante laterale	2
16	0234600160	Boccola	16
17	0234600170	Rasamento	2
18	0207800030	Vite TCEI M8X20	10
19	0200200180	Vite TE M8X25	16
20	0242300200	Corpo centrale	1
21	0234600210	Boccola	2
22	0206900270	Seeger E 60	2
23	0202000190	Tappo chiuso	1
24	0234600240	Tappo sfiato	1
25	0234600250	Cuscinetto	2
26	0234600260	Perno	1
27	0234600270	Satellite differenziale	2
28	0242300280	Pignone conico	1
29	0234600290	Seeger	1
30	0234600300	Corona conica	1
31	0234600310	Semiscatola diff.	1
32	0234600320	Planetario diff.	2
33	0234600330	Scatola differenziale	1
34	0206500040	Vite TCEI M6X55	4
35	0234600350	Spessore	4
36	0234600360	Seeger I 75	1
37	0200700450	Seeger I 47	2
38	0200700220	Cuscinetto	4
39	0242300390	Pignone conico	1
40	0242300400	Scatola laterale	2
41	0234600410	Coperchietto	1
42	0234600420	Spessore	2
43	0234600430	Paraolio	1
44	0200100580	Seeger I 40	1

POS.	CODICE	DESCRIZIONE	Q.TA'
45	0234600450	Cuscinetto	2
46	0234600460	Distanziale	1
47	0234600470	Pignone conico	1
48	0234600480	Guarnizione 0,5	1
48	0234600481	Guarnizione 0,8	1
49	0234600490	Albero verticale	2
50	0234600500	Perno laterale	2
51	0234600510	Paraolio	2
52	0228900420	Tappo a vite	2
53	0234600530	Guarnizione 0,8	2
53	0234600531	Guarnizione 0,5	2
54	0242300540	Corona conica	2
55	0234600550	Cuscinetto	2
56	0242300560	Mozzo ruote	2
57	0232200080	Seeger E 35	2
58	0234200510	Rondella	2
59	0203000830	Tappo scarico olio	2
60	0234600600	Guarnizione	1

TAV. N.424 GRUPPO RUOTE

BENASSI®

Versione KUBOTA 4 RM – Vigneto

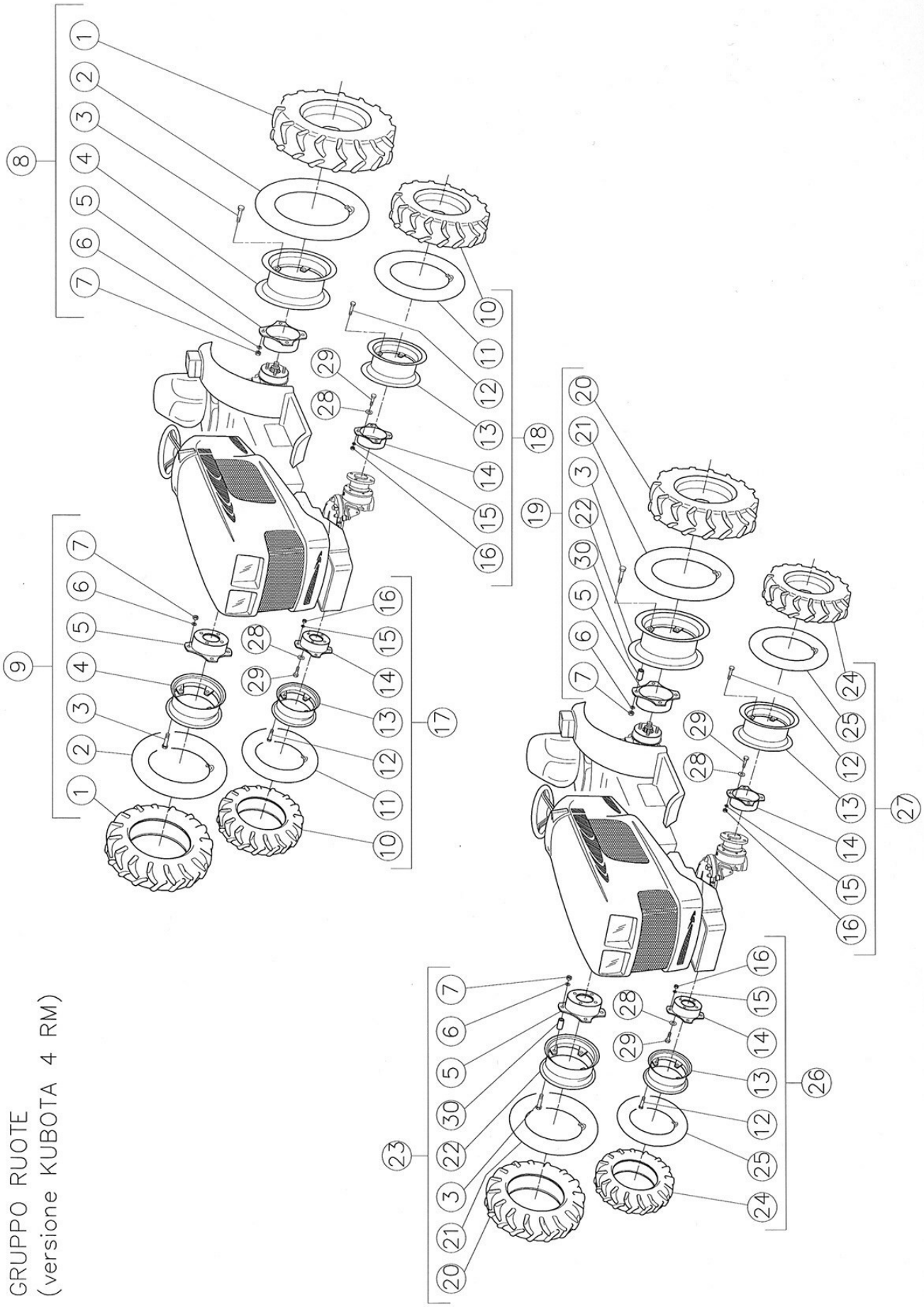

TAV. N.424 GRUPPO RUOTE

BENASSI®

POS.	CODICE	DESCRIZIONE	Q.TA'
1	0232800010	Pneumatici 6.00.16	2
2	0232800020	Camera aria 6.00.16	2
3	0232800030	Vite speciale	16
4	0232800040	Cerchio reg. post.	2
5	0232800050	Campana	2
6	0227501260	Rondella	16
7	0232800070	Dado	16
8	0232800080	Ruota cpl sx 6.00.16	1
9	0232800090	Ruota cpl dx 6.00.16	1
10	0235000100	Pneumatico 5.00.10	2
11	0235000110	Camera aria 5.00.10	2
12	0207900100	Vite	8
13	0235000130	Cerchio reg. ant.	2
14	0235000140	Campana	2
15	0201100340	Rondella	
16	0201100520	Dado	8
17	0235000170	Ruota cpl dx 5.0.10	1
18	0235000180	Ruota cpl sx 5.0.10	1
19	0232800180	Ruota cpl sx	1
20	0232800150	Pneumatico 6.5/80.15	2
21	0232800160	Camera aria	2
22	0232800170	Cerchio reg. post.	2
23	0232800190	Ruota cpl dx 6.5/80.15	1
24	0235000240	Pmeumatico 4.00.10	2
25	0232800110	Camera aria 4.00.10	2
26	0242400260	Ruota dx 4.00.10	1
27	0242400270	Ruota sx 4.00.10	1
28	0227501260	Rondella	8
29	0231900080	Vite TE M 12X20	8
30	0242400300	Distanziale per ruote	8

POS.	CODICE	DESCRIZIONE	Q.TA'

TAV.N. 425 GRUPPO STERZO IDROGUIDA

BENASSI®

VERSIONE - BT 2002 K DT 4V - Vigneto

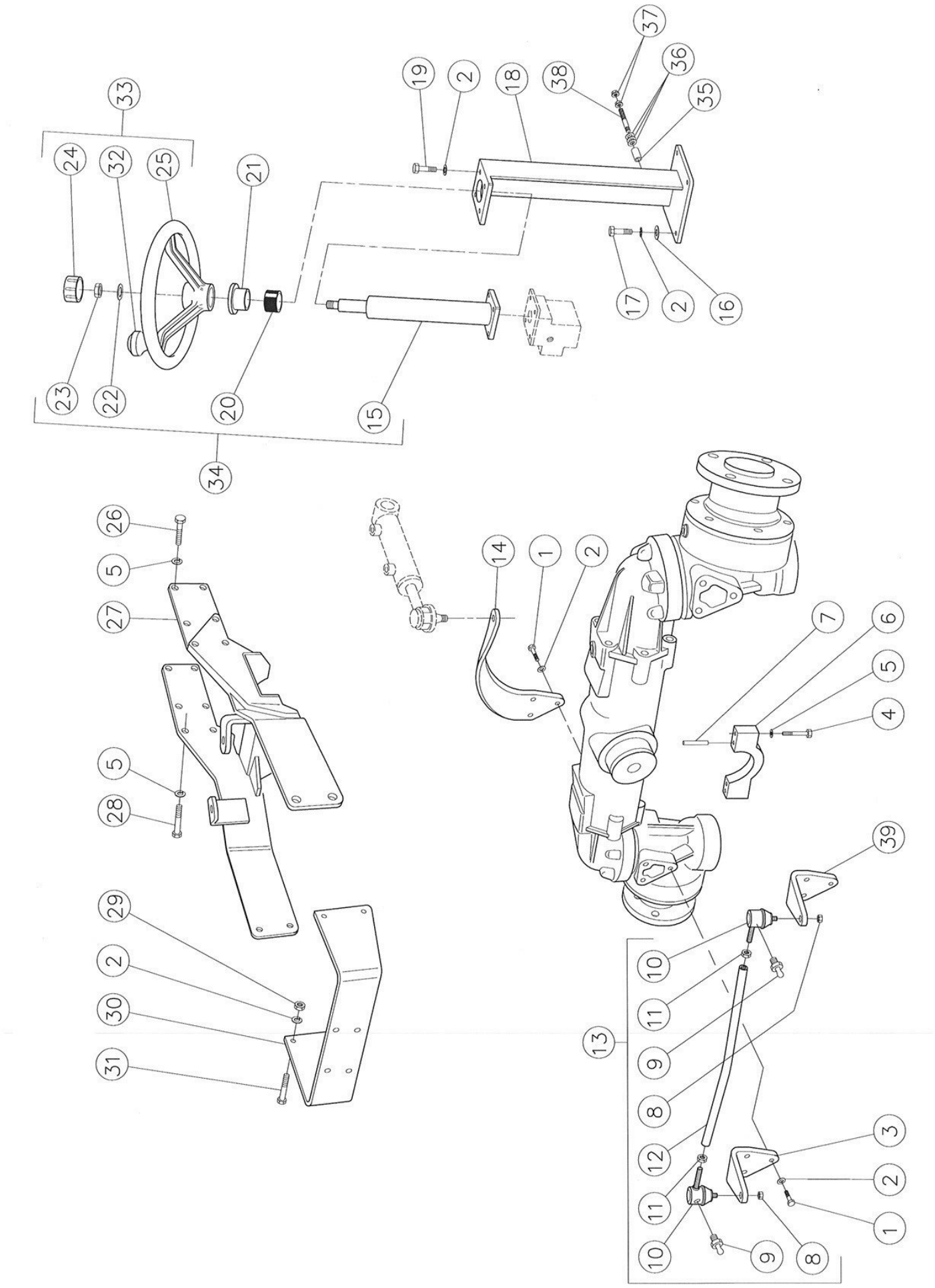

TAV.N.425 GRUPPO STERZO IDROGUIDA

BENASSI®

POS.	CODICE	DESCRIZIONE	Q.TA'
1	0221600730	Vite TE M8X35	9
2	0200300160	Rondella d.8	29
3	0242500030	Braccio sterzo	1
4	0227501150	Vite TCE M10X50	4
5	0200600110	Rondella d.10	4
6	0234100070	Cavalletto	2
7	0234100080	Spina cilindrica	4
8	0222500620	Dado	2
9	0206900220	Ingrassatore	2
10	0232500250	Giunto filettato	2
11	0207800160	Dado	2
12	0234100470	Tirante anteriore	1
13	0242500130	Tirante ant. c/giunti	1
14	0242500140	Braccio sterzo	1
15	0237600150	Vedi pos.34	
16	0200100070	Rondella	4
17	0200100160	Vite TE M8X20	4
18	0237600180	Supporto	1
19	0200200160	Vite TE M8X30	12
20	0237600200	Protezione in gomma	1
21	0233100150	Boccola guida albero	1
22	0237600220	Rondella	1
23	0237600230	Dado	1
24	0237600240	Tappo per volante	1
25	0237600250	Volante	1
26	0234100330	Vite TE 10X1,25 l.25mm	4
27	0242500270	Supporto motore	1
28	0225200060	Vite TE 10X1,25 l.30mm	8
29	0200100060	Dado M 8	4
30	0234100360	Paraurto	1
31	0200200180	Vite TE M8X25	4
32	0237600320	Pomello per volante	1
33	0237600330	Volante c/pomello	1
34	0237600340	Albero sterzo	1
35	0228300120	Distanziale	1
36	0200300170	Rondella	3
37	0222700120	Dado flangiato	2
38	0200100510	Prigioniero	1
39	0242500390	Braccio sterzo barra sx	1

POS.	CODICE	DESCRIZIONE	Q.TA'

TAV. N.426 GRP FRENI, TELAIO, CAMPANA FRIZIONE BENASSI®

Versione BT 2002 K DT 4 V c/freni Ø185 - Vigneto

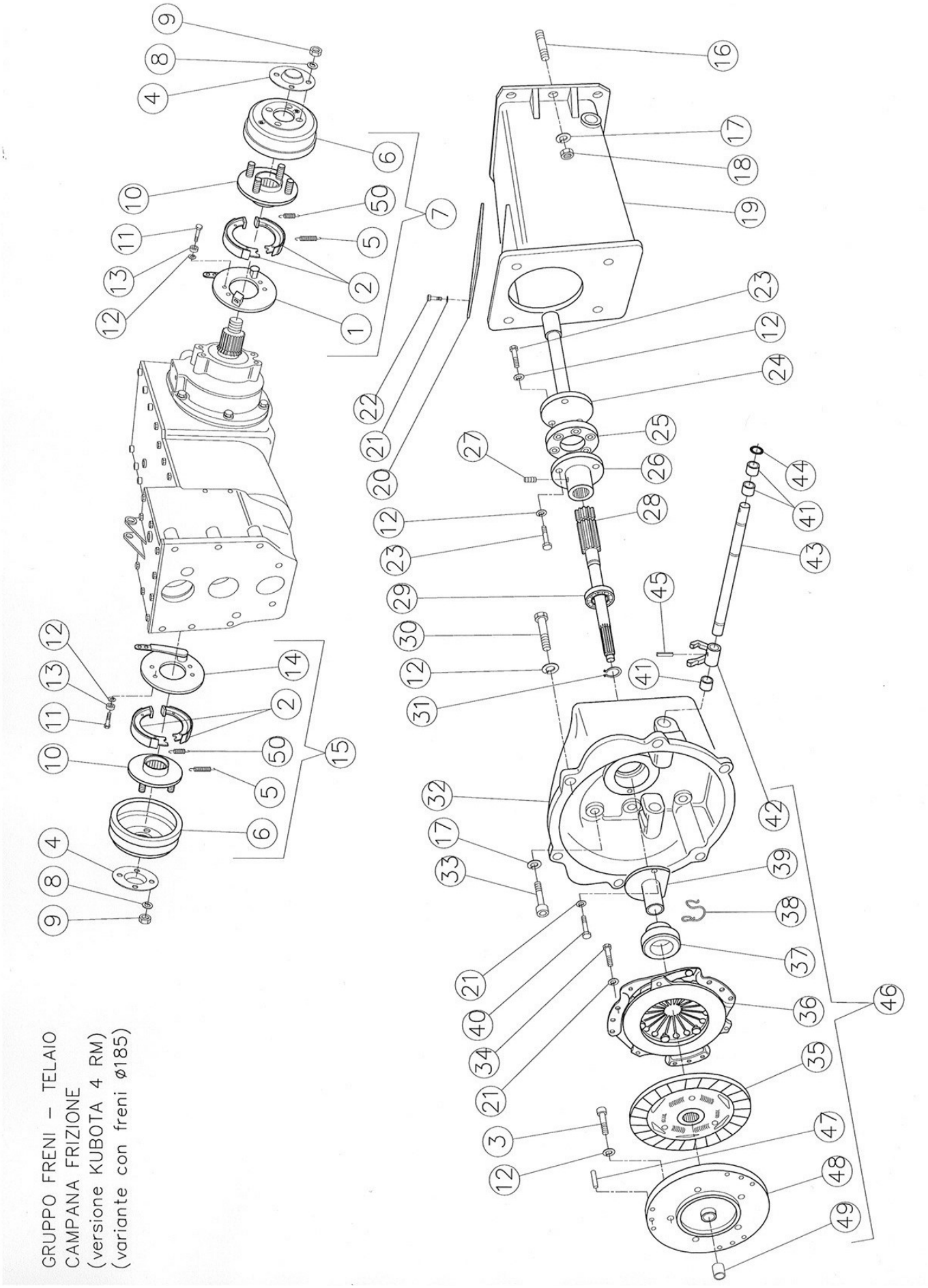

TAV. N.426 GRP FRENI, TELAIO, CAMPANA FRIZIONE BENASSI®

POS.	CODICE	DESCRIZIONE	Q.TA'
1	0234500010	Piastra freno sx Ø185	1
2	0234510020	Ganascia freno Ø185	4
3	0207800030	Vite TCEI m8x20	6
4	0232400490	Coperchio mozzo post.	2
5	0234500050	Molla per freno	4
6	0234500060	Tamburo per freno	2
7		Vedi singoli particolari	1
8	0232400080	Rondella grower	8
9	0232400090	Dado M 14	8
10	0234510100	Mozzo post. Ø185	2
11	0200100160	Vite TE M8X20	8
12	0200300160	Rondella grower d.8	26
13	0232400130	Boccola	2
14	0234500140	Piastra freno dx Ø185	1
15		Vedi singoli particolari	1
16	0212700150	Prigioniero	6
17	0200600110	Rondella grower	16
18	0201100510	Dado M10	6
19	0234500190	Telaio	1
20	0232400200	Piastrina	1
21	0202500220	Rondella grower	12
22	0209800230	Vite M6X10	4
23	0200200180	Vite TE M8X25	6
24	0234500240	Giunto	1
25	0232400250	Giunto elastico	1
26	0232400260	Flangia	1
27	0206900180	Grano	1
28	0232400280	Albero friz.	1
29	0232400290	Cuscinetto	1
30	0200900290	Vite TE M 8x40	6
31	0200600540	Seeger E 20	1
32	0234500320	Campana frizione	1
33	0234500330	Vite TCEI 10X25	6
34	0201400570	Vite M 6x16	6
35	0232400350	Disco frizione	1
36	0232400360	Spingidisco	1
37	0232400370	Manicotto	1
38	0232400380	Molla	1
39	0232400390	Boccola	1
40	0202600220	Vite TE M6X20	2
41	0232400410	Cuscinetto	3
42	0232400420	Forcella frizione	1
43	0232400430	Perno camp. frizione	1
44	0232400440	OR	1
45	0201700920	Spina elastica	1

POS.	CODICE	DESCRIZIONE	Q.TA'
**46	0234500460	Frizione per mot. Kubota	1
**46	0232400460	Frizione senza volano	1
47	0234500470	Spina UNI 6364	3
48	0234500480	Volano frizione	1
49	0234500490	Boccola per volano	1
50	0234510500	Molla ceppi	2
51	0234510510	Distanziale	2

***DA FEBBRAIO 2005 ABBIAMO LA POSSIBILITA' DI FORNIRE LA FRIZIONE ANCHE SENZA IL VOLANO, VEDI LE POSIZIONI N.46

TAV. 427 SOLLEVATORE IDRAULICO E IDROGUIDA

BENASSI

Versione BT 2002 K DT 4V - Vigneto

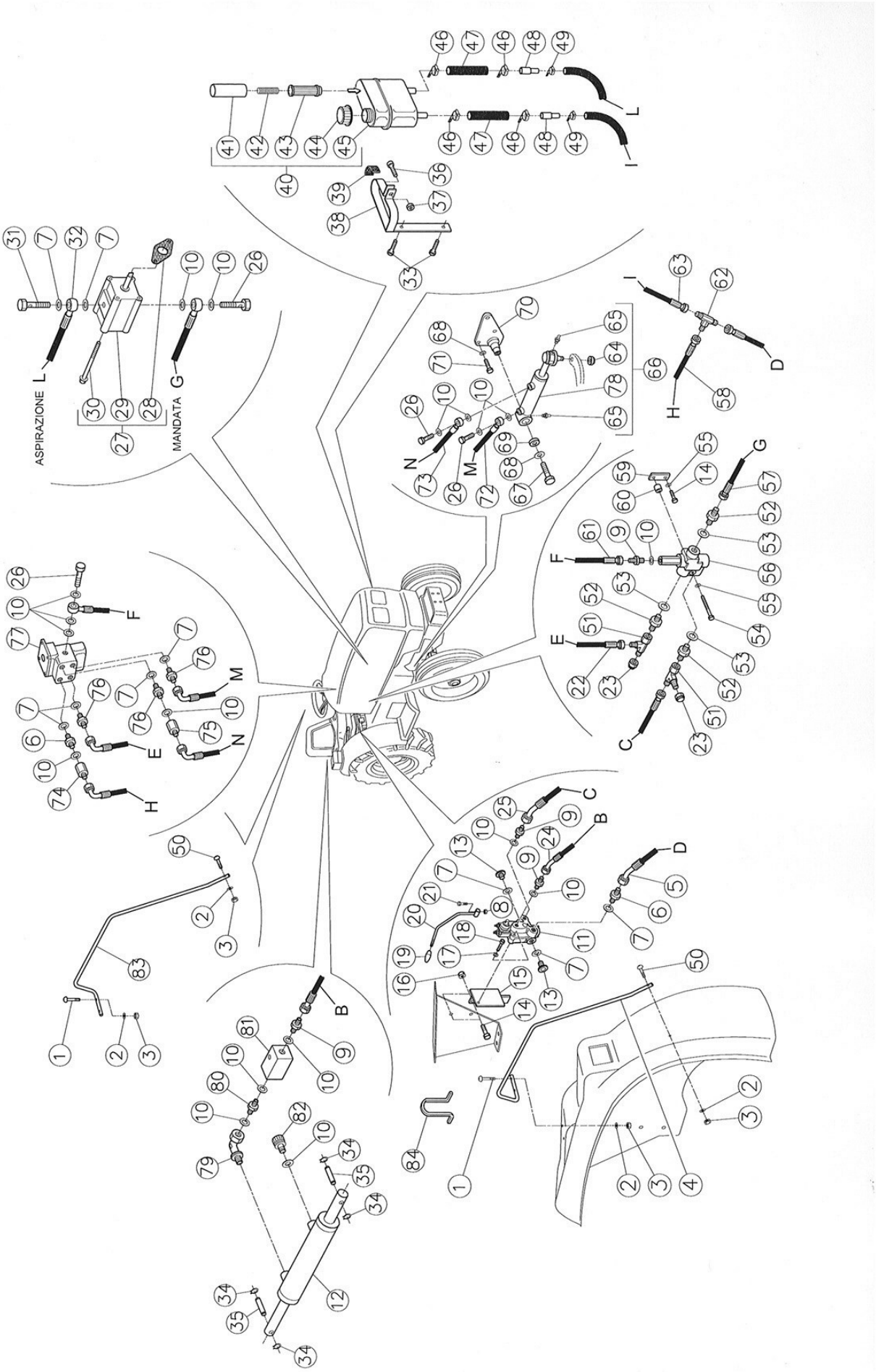

TAV. 427 SOLLEVATORE IDRAULICO E IDROGUIDA

BENASSI®

POS.	CODICE	DESCRIZIONE	Q.TA'
1	0237500010	Vite TBEI M6X35	2
2	0200600490	Rondella	3
3	0201000110	Dado M 6	3
4	0237500040	Maniglia appoggio	1
5	0242700050	Tubo di ritorno	1
6	0237500060	Niples	4
7	0237500070	Rondella	11
8	0200200090	Dado M 8	1
9	0237500090	Niples	4
10	0237500100	Rondella	16
11	33650040	Distributore	1
12	0237500120	Martinetto di sollevamento	1
13	0237500130	Tappo	2
14	0200100160	Vite TE M8X20	3
15	0242700150	Supporto distributore	1
16	0222700120	Dado flangiato M 8	2
17	0202500220	Rondella D.6	2
18	0222200140	Vite TCEI M 6X40	2
19	0233000110	Pomello c/foro	1
20	0237500200	Leva	1
21	0200200160	Vite TE M 8X30	1
22	0237500220	Tubo	1
23	0237500230	Tappo	2
24	0242700240	Tubo	1
25	0242700270	Tubo	1
26	0237500260	Tappo	3
27	36680130	Pompa idraulica	1
28		Guarnizione pompa	1
29		Pompa idraulica singola	1
30		Vite fiss. pompa	2
31	0237700310	Bocchettone	1
32	0237700320	Tubo asp. pompa/serbatoio	1
33	0201400570	Vite TE M 6X16	2
34	0201600160	Seeger E 12	4
35	0232700350	Perno fiss.martinetto	2
36	0228101170	Vite TCEI M6X20	1
37	0200200090	Dado M 6	1
38	0237700380	Supporto serbatoio	1
39	0237700390	Protezione serbatoio	1
40	0237500400	Serbatoio	1
41		Coperchietto	1
42		Molla filtro	1
43		Filtro olio	1
44		Tappo serbatoio	1
45		Serbatoio	1
46	0237500460	Fascetta	4
47	0237700470	Tubo ritorno	2
48	0237700480	Tubo asp.serbatoio	2

POS.	CODICE	DESCRIZIONE	Q.TA'
49	0234200120	Fascetta	2
50	0237500500	Vite TBEI M6X25	1
51	0237500510	Raccordo	2
52	0237500520	Niples	3
53	0232200310	Rondella	3
54	0200900060	Vite TE M8X65	1
55	0200300160	Rondella	2
56	38860010	Valvola prioritaria	1
57	0237800570	Tubo mandata	1
58	0242700580	Tubo ritorno idroguida	1
59	0237500590	Piastrina	1
60	0228300120	Distanziale	1
61	0237500610	Tubo	1
62	0237500620	Raccordo	1
63	0242700630	Tubo ritorno serbatoio	1
64	0222500620	Dado autoblocc.	1
65	0206900220	Ingrassatore	2
66	0242700660	Martinetto sterzo idraulico	1
67	0202200170	Vite TE M 10X16	1
68	0200600110	Rondella D.10	4
69	0237500690	Rondella speciale	1
70	0237800700	Supporto martinetto	1
71	0225200060	Vite TE M10X20	2
72	0237500720	Tubo	1
73	0237500730	Tubo	1
74	0237500740	Colonnetta	1
75	0237500750	Colonetta	1
76	0237500760	Niples	4
77	38860020	Valvola	1
78		Martinetto	1
79	0237500900	Terminale	1
80	0237500910	Colonnetta	1
81	38860040	Valvola	1
82	0237500210	Tappo sfiato c/filtro	1
83	0237500930	Maniglia	1
84	0242700840	Protezione com distibutore	1

TAV. N.428 GRP ATTACCO A TRE PUNTI

BENASSI®

Versione DT 4V- BT 2002 K DT 4V - Vigneto

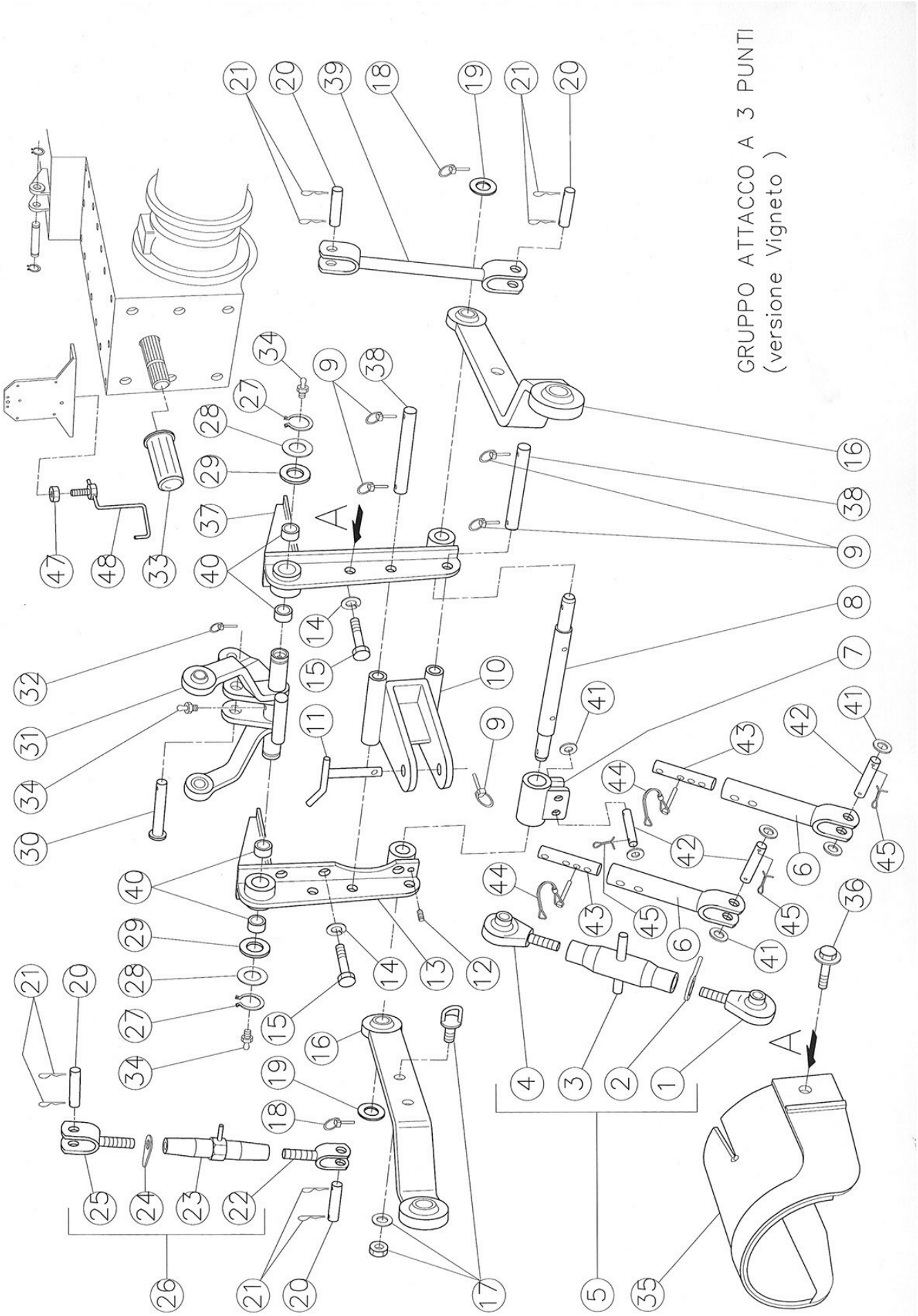

TAV. N.428 GRP ATTACCO A TRE PUNTI

BENASSI®

POS.	CODICE	DESCRIZIONE	Q.TA'
1	0232700010	Tirante dx	1
2	0232700020	Piastrina	1
3	0232700030	Manicotto filettato	1
4	0232700040	Tirante sx	1
5	0232700050	Braccio terzo punto	1
6	0242800060	Grillo con perno	2
7	0242800070	Boccola	1
8	0232700080	Albero	1
9	0232700090	Copiglia	5
10	0232700100	Attacco atrezzi	1
11	0232700110	Perno attacco atrezzi	1
12	0232700120	Grano	2
13	0232700130	Staffa	1
14	0227501260	Rondella	6
15	0206500350	Vite	6
16	0232700160	Braccio	2
17	0242800170	Perno	2
18	0232700180	Copiglia	2
19	0232700190	Rondella	2
20	0232700200	Perno	4
21	0232700210	Copiglia	8
22	0232700220	Tirante sx	1
23	0232700230	Supporto	1
24	0232700240	Piastrina	1
25	0232700250	Tirante dx	1
26	0232700260	Tirante cpl	1
27	0200700100	Seeger	2
28	0206600630	Spessore	2
29	0206600630	Spessore	2
30	0232700300	Perno	1
31	0232700310	Braccio	1
32	0232700320	Copiglia	1
33	0232710450	Cappuccio prot.fresa	1
34	0206900220	Ingrassatore	3
35	0232700440	Protezione	1
36	0232700430	Vite TE M8X20	2
37	0232700370	Staffa	1
38	0232700380	Perno	2
39	0232700390	Tirante fisso	1
40	0232700400	Boccola	4
41	0201100340	Rondella Ø10	8
42	0242800420	Perno di fissaggio	4
43	0242800430	Perno forato per reg.	2
44	0203210240	Spina a scatto	2

POS.	CODICE	DESCRIZIONE	Q.TA'
45	0242800450	Copiglia Ø4x25	8