TAGLIASIEPE KC 60

BENASSI®

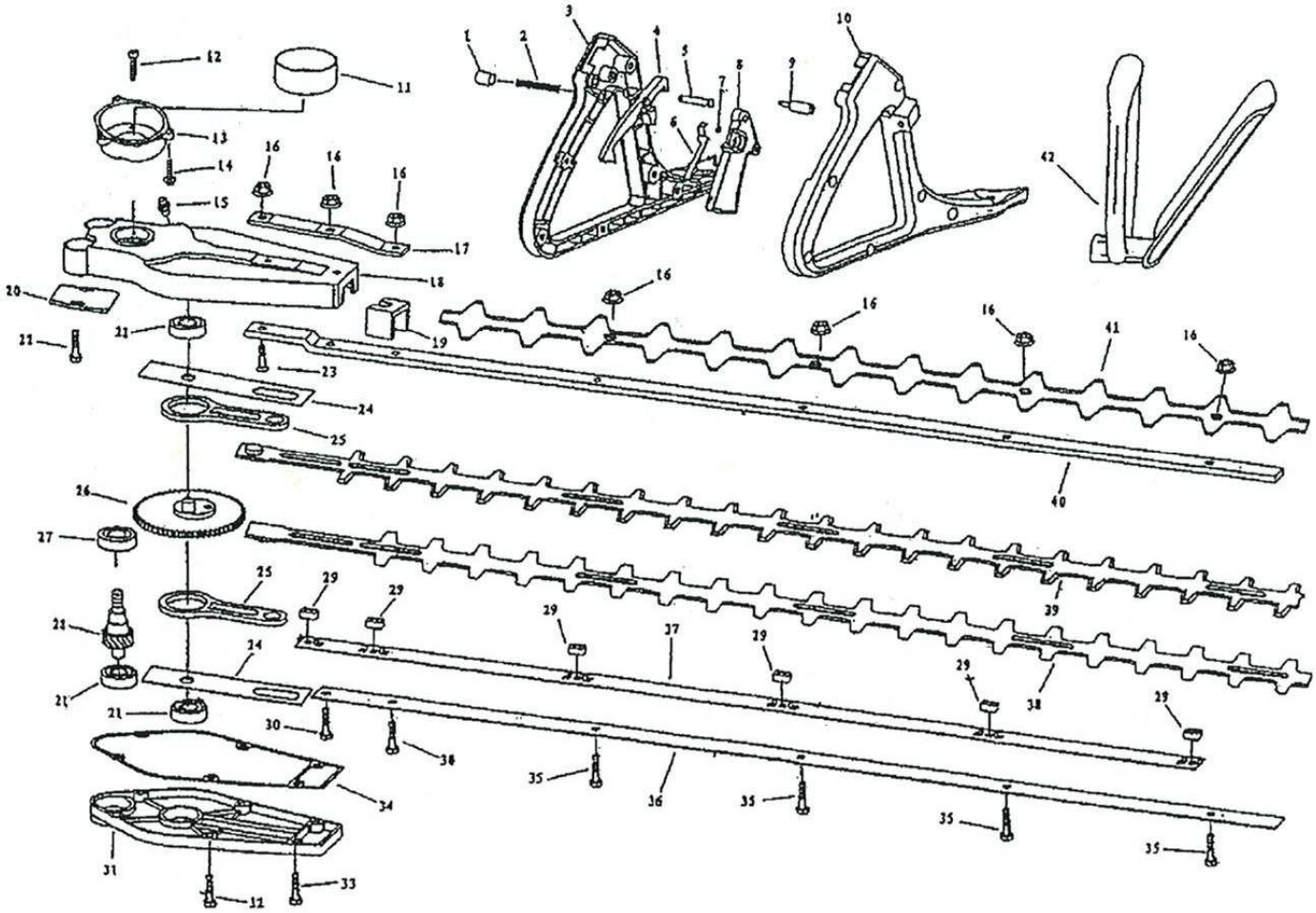

1	KC6001	Pulsante blocco accelerat.	1
2	KC6002	Molla blocco acceleratore	1
3	KC6003	Semiguscio sinistro	1
4	KC6004	Levetta blocco accelerat..	1
5	KC6005	Pernetto blocco accelerat.	1
6	KC6006	Molla in plastica	1
7	KC6007	Anellino radiale	1
8	KC6008	Pulsante acceleratore	1
9	KC6009	Perno	1
10	KC6010	Semiguscio destro	1
11	KC6011	Campana frizione	1
12	KC6012	Vite M5X12	1
13	KC6013	Scatola campana frizione	1
14	KC6014	Vite M6x16	1
15	0206900220	Ingrassatore	1
16	KC6016	Dado con rondella M5	7
17	KC6017	Piastrina supp. barra	1
18	KC6018	Scatola trasmissione	1
19	KC6019	Supportino	1
20	KC6020	Lamiera di chiusura	1
21	KC6021	Cuscinetto	1
22	KC6022	Vite M6X35	1
23	KC6023	Vite M5X20	1
24	KC6024	Staffa bielle	2
25	KC6025	Bielle movimento lama	2
26	KC6026	Corona Z-63	1
27	0221900770	Cuscinetto 6001 2RS	1

28	KC6028	Pignone movimento barra	1
29	KC6029	Boccole speciali	6
30	KC6030	Vite M5X35	1
31	KC6031	Coperchio scatola	1
32	KC6032	Vite speciale M5x20	1
33	KC6033	Vite speciale M5X35	1
34	KC6034	Guarnizione coperchio	1
35	KC6035	Vite M5x25	4
36	KC6036	Asta inferiore	1
37	KC6037	Asta superiore	1
38	KC6038	Lama inferiore	1
39	KC6039	Lama superiore	1
40	KC6040	Asta chiusura barra	1
41	KC6041	Copri barra in lamiera	1
42	KC6042	Manopola con protezione	1
43	KC600110	Comando acc. completo	1