# MOTOZAPPA ELETTRICA K 700 E

BENASSI

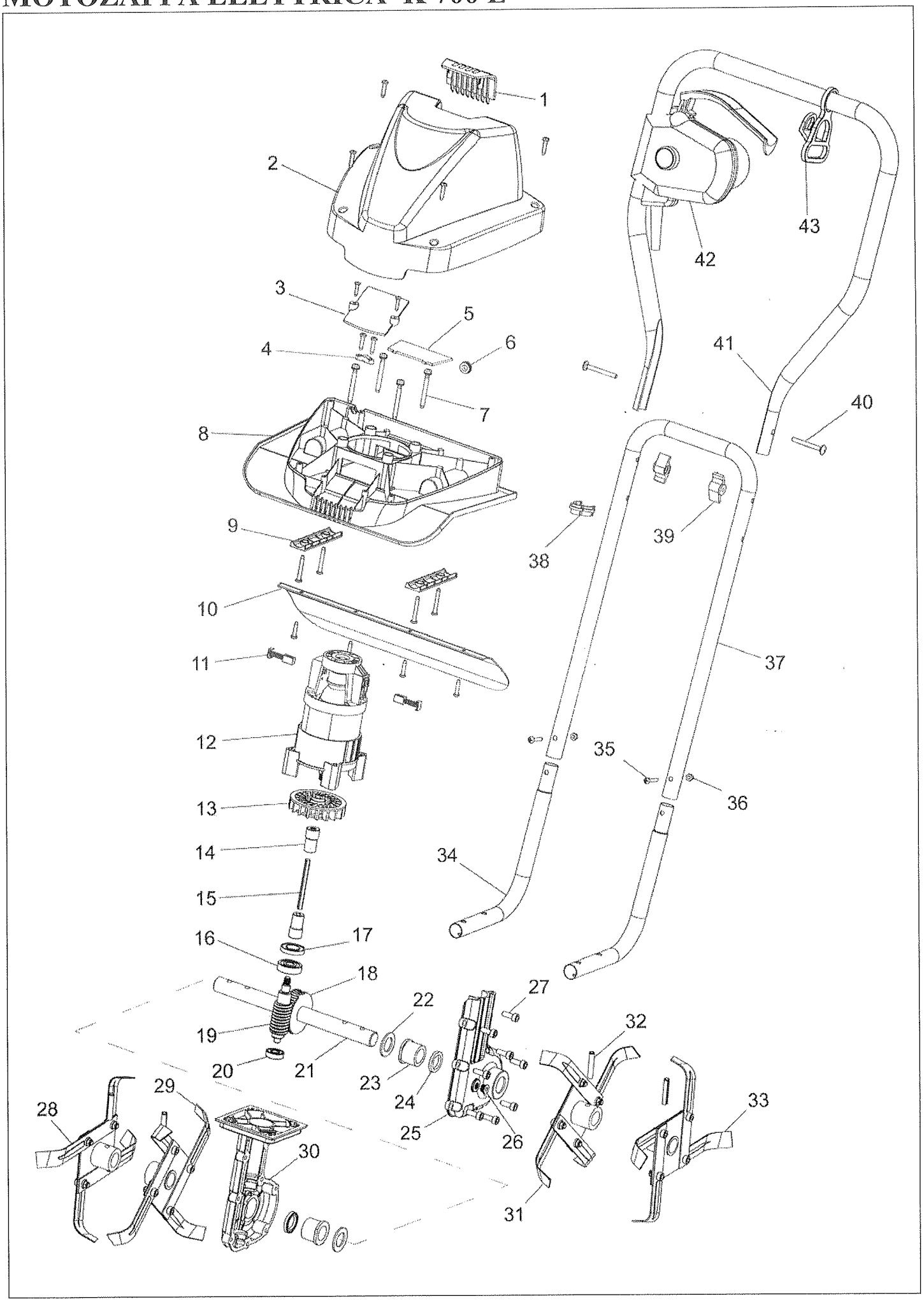

# MOTOZAPPA ELETTRICA K 700 E

BENASSI®

| POS. | CODICE | DESCRIZIONE | PREZZO |
|---|---|---|---|
| 1 | K700E0001 | Coperchietto chiusura | |
| 2 | K700E0002 | Cofano motore | |
| 3 | K700E0003 | Coperchietto superiore | |
| 4 | K700E0004 | Ferma cavo | |
| 5 | K700E0005 | Coperchietto inferiore | |
| 6 | K700E0006 | Passacavo | |
| 7 | K700E0007 | Viti M5 x 50 | |
| 8 | K700E0008 | Supporto coprimotore | |
| 9 | K700E0009 | Piastrina a mezzaluna | |
| 10 | K700E0010 | Carter protezione | |
| 11 | K700E0011 | Spazzole motore | |
| 12 | K700E0012 | Motore completo | |
| 13 | K700E0013 | Ventola | |
| 14 | K700E0014 | Boccola albero motore | |
| 15 | K700E0015 | Alberino a torsione | |
| 16 | 0204700390 | Cuscinetto 6200 2RS | |
| 17 | K700E0017 | Anello di tenuta | |
| 18 | K700E0018 | Corona | |
| 19 | K700E0019 | Vite senza fine | |
| 20 | K700E0020 | Cuscinetto 608Z | |
| 21 | K700E0021 | Albero | |
| 22 | K700E0022 | Rondella | |
| 23 | K700E0023 | Boccola | |
| 24 | K700E0024 | Anello di tenuta | |
| 25 | K700E0025 | Semiguscio sinistro | |
| 26 | K700E0026 | Tappo | |
| 27 | 0200700400 | Vite M6 x 16 | |
| 28 | K700E0028 | Mozzo con zappe II posiz. sx | |
| 29 | K700E0029 | Mozzo con zappe I posiz. sx | |
| 30 | K700E0030 | Semiguscio destro | |
| 31 | K700E0031 | Mozzo con zappe I posiz. dx | |
| 32 | K700E0032 | Spina elastica | |
| 33 | K700E0033 | Mozzo con zappe II pos. dx | |
| 34 | K700E0034 | Attacco stegola | |
| 35 | 0204701110 | Vite M5 x 25 | |
| 36 | 0202600020 | Dado M5 | |
| 37 | K700E0037 | Stegola inferiore | |
| 38 | K700E0038 | Ferma cavo | |

| POS. | CODICE | DESCRIZIONE | PREZZO |
|---|---|---|---|
| 1 | K700E0001 | Coperchietto chiusura | |
| 39 | K700E0039 | Pomello a farfalla | |
| 40 | K700E0040 | Vite M5 x 35 | |
| 41 | K700E0041 | Stegola superiore | |
| 42 | K700E0042 | Interruttore | |
| 43 | K700E0043 | Supporto cavo | |