BENASSI®

BL4500

MOTOZAPPATRICE

TAVOLE RICAMBI

Tav. 399 Motore - Trasmissione

Tav. 400 Stegola - fresa

Matricola a partire da / Serial number starting from: -

Data: -

TAV.399 GR. MOTORE E TRASMISSIONE BL 4500

BENASSI®

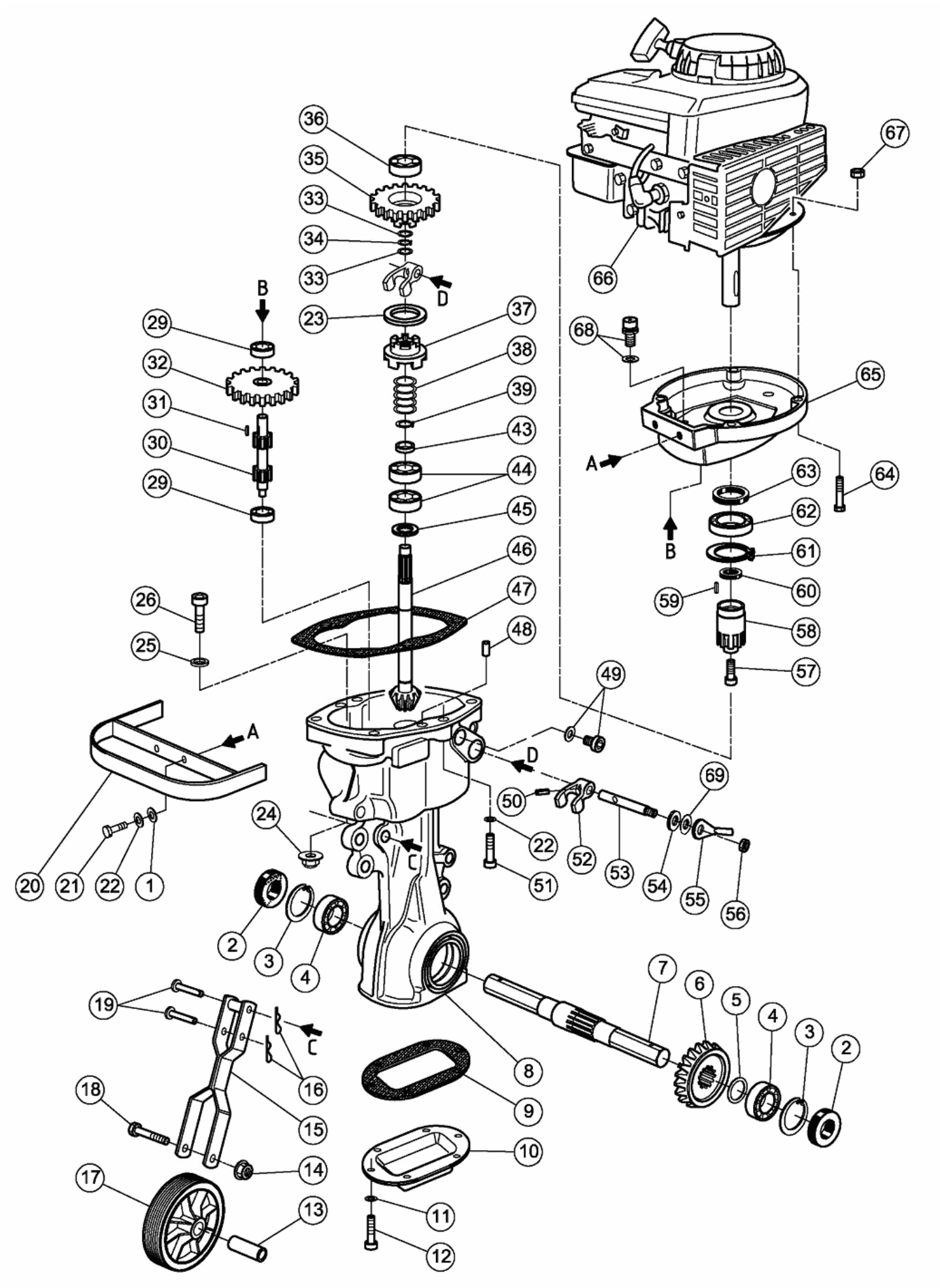

TAV.399 GR. MOTORE E TRASMISSIONE BL 4500 BENASSI®

POS.	CODICE	DESCRIZIONE	Q.TA'
1	0200100070	Rondella bis. D.8	2
2	0226000290	A.T. 25X47X7	2
3	0200700450	Seeger I 47	2
4	0200700140	Cuscinetto 6005	2
5	0200800220	Spessore	1
6	0216400310	Corona conica	1
7	0229900071	Albero porta fresa	1
8	0239900080	Corpo centrale	1
9	0229900110	Guarnizione	1
10	0229900100	Coperchio inferiore	1
11	0200100720	Rondella bis. D.6	6
12	0200700400	Vite TCE M6X16	6
13	0220000010	Boccola ruotino	1
14	0220010370	Dado c/rondella M10	1
15	0239900150	Supporto ruotino	1
16	0228000280	Copiglia	2
17	0220000022	Ruotino D.200	1
18	0220000060	Vite TE M10X80	1
19	0239900190	Perno	2
20	0230300020	Paraurto	1
21	0200200180	Vite TE M8X25	2
22	0200300160	Rondella D.8	8
23	0200700150	Spessore	1
24	0239000150	Dado autobl. M8	1
25	0239900250	Rondella	1
26	0207800030	Vite TCEI M8X20	1
29	0200100450	Cuscinetto 6201	2
30	0239900300	Albero di rinvio	1
31	0200100530	Chiavetta	1
32	0230300180	Corona primaria	1
33	0239900330	Spessore	2
34	0229900270	Seeger E13	1
35	0239900350	Ingranaggio	1
36	0209700420	Cuscinetto 6004	1
37	0239900370	Collarino innesto fresa	1
38	0239900380	Molla inn/dis. M.A/R.M	1
39	0200100540	Seeger E 17	1
43	0239900430	Distanziale	1
44	0200100170	Cuscinetto 6203	2
45	0200100210	Spessore	2
46	0239900460	Pignone conico	1
47	0229900210	Guarnizione	1
48	0200900120	Spina cilindrica	2
49	0225200740	Tappo scarico olio	1

POS.	CODICE	DESCRIZIONE	Q.TA'
50	0201700920	Spina elastica	1
51	0221600070	Vite TCEI M8X35	6
52	0239900520	Forcella	1
53	0239900530	Asta per forcella	1
54	0200100660	A.T. 12X19X5	1
55	0239900550	Levetta inn/dis.fresa	1
56	0200200090	Dado autobl. M8	1
57	0230300150	Vite TCEI 3/8"	1
58	0230300140	Pignone	1
59	0239900590	Chiavetta	1
60	0230300130	A.T. 22X32X7	1
61	0202100040	Seeger I 62	1
62	0230300110	Cuscinetto 40X62X12	1
63	0230300100	A.T. 40X52X7	1
64	0200400120	Vite TE M8X50	3
65	0230300080	Flangia	1
66	36100750	Motore B&S SPRINT 40	1
67	0200600580	Dado autobl.M8	3
68	0228700780	Tappo sfiato c/rondella	1
69	0227500910	Spessore 12,1 x 20 x 0,5	4

TAV.400 GR.STEGOLA E FRESA BL 4500

BENASSI®

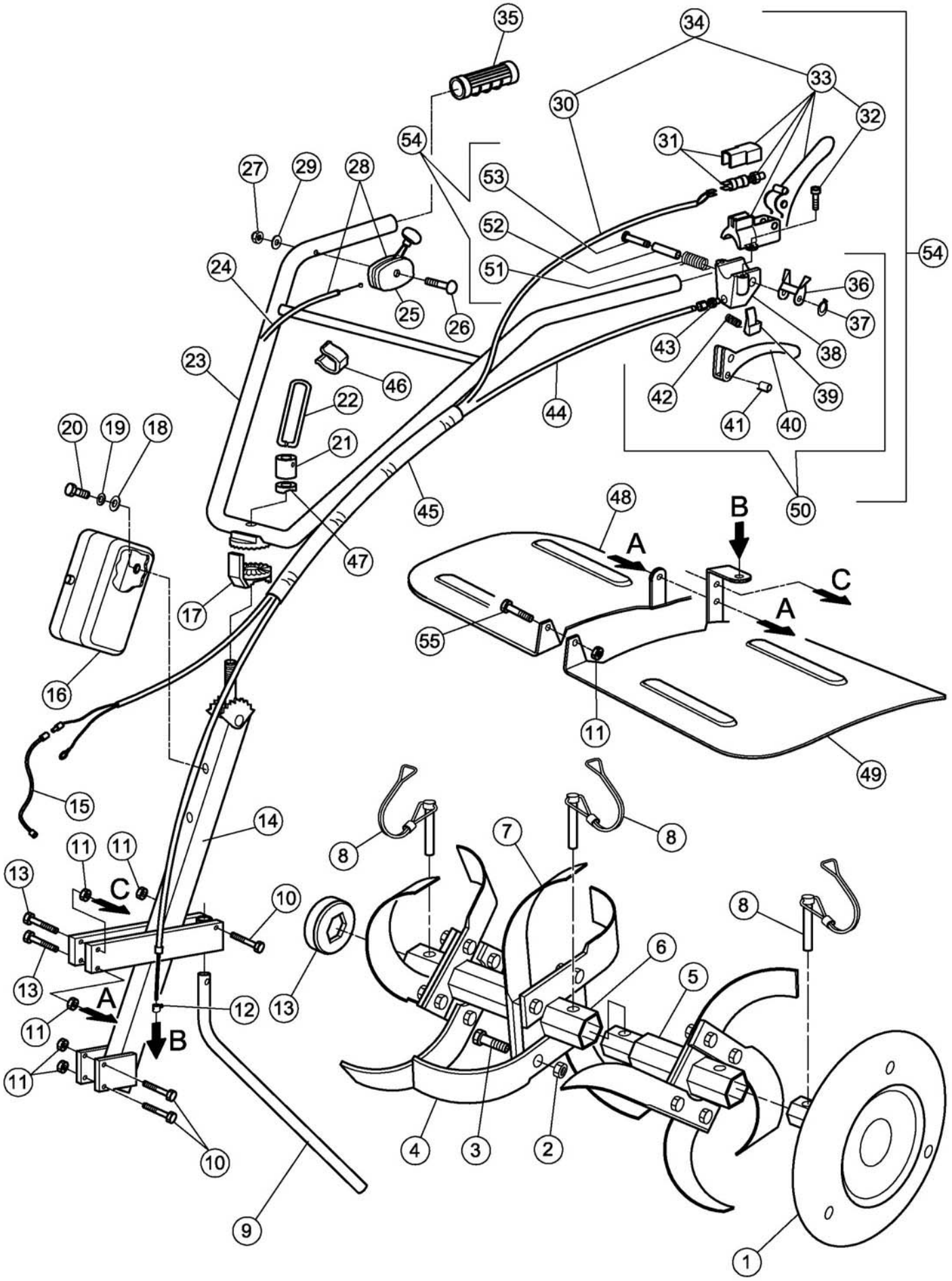

TAV. 400 GR.STEGOLA E FRESA BL 4500

BENASSI®

POS.	CODICE	DESCRIZIONE	Q.TA'
1	0239500010	Disco laterale fresa	2
2	0200100060	Dado M8	19/27
3	0200100160	Vite TE M8X20	17/25
4	0203200090	Lama dx	8/12
5	0239500100	Mozzo porta lame	2
6	0239500090	Mozzo porta lame int.	2
7	0203200080	Lama sx	8/12
8	0239500080	Spina fiss.fresa	4/6
9	0230000540	Sperone	1
10	0200400130	Vite TE M8X45	3
11	0222700120	Dado con rondella M8	7
12	0205300320	Morsetto	1
13	0240000130	Coperchietto	2
14	0230000600	Supporto manubrio	1
15	0240000150	Filo elettrico	1
16	0230000390	Borsetta	1
17	0200300030	Settore regolazione	1
18	0200300170	Rondella	2
19	0200300160	Rondella grower D.8	2
20	0200100380	Vite TE M8X16	2
21	0200300050	Boccola filettata	1
22	0200300060	Molla a leva	1
23	0240000230	Stegola registrabile	1
24	0240000240	Filo acceleratore	1
25	0240000250	Manettino	2
26	0240000260	Vite TTQST	1
27	0201000110	Dado autobl. M.6	1
28	0240000280	Manettino c/filo	1
29	0200100720	Rondella	1
30	0240000300	Filo stop motore	1
31	0228800410	Microinterruttore	1
32	0240000320	Vite autofilettante	2
33	0240000330	Leva stop motore	1
34	0240000340	Leva con filo stop	1
35	0228800310	Manopola chiusa	2
36	0228800460	Lamierino	1
37	0228800360	Seeger	1
38	0240000380	Supporto leva inf.	1
39	0228800470	Pulsante	1
40	0228800380	Leva inf.	1
41	0228800390	Gancio	1
42	0228800680	Molla per leva	1
43	0228800430	Registro	1

POS.	CODICE	DESCRIZIONE	Q.TA'
44	0240000440	Filo trasmissione	1
45	0240000450	Guaina	1
46	0215300140	Fascetta	1
47	0200300040	Rondella per stegola	1
48	0240000480	Carter prot.fresa dx	1
49	0240000490	Carter prot.fresa sx	1
50	0240000500	Leva inferiore	1
51	0228800340	Molla	1
52	0228800690	Spessore	1
53	0228800330	Perno	1
54	0240000540	Kit leve cpl	1
55	0200900370	Vite TE M8X55	2